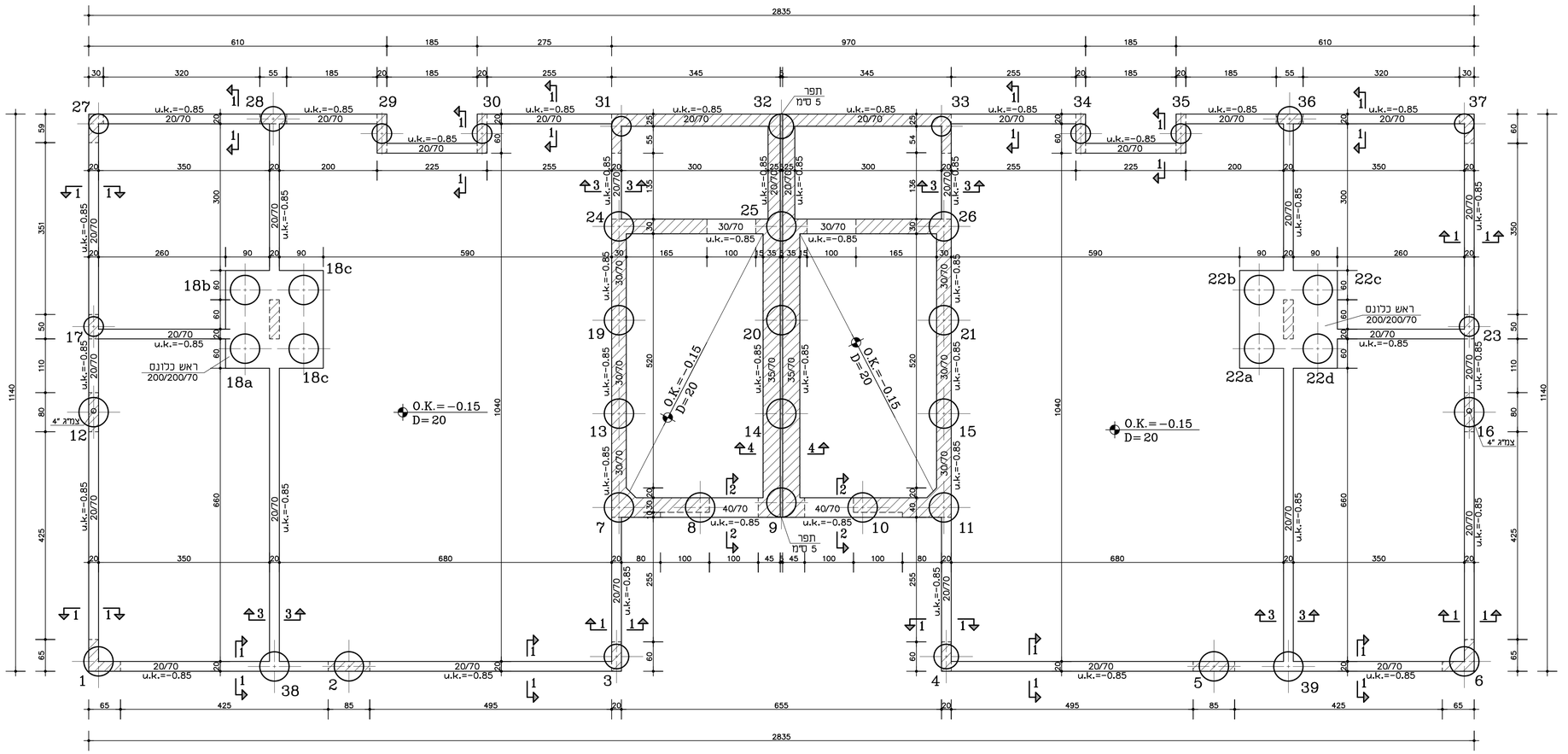

חתך 1-1
1:25

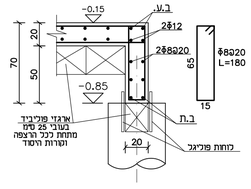

חתך 3-3
1:25

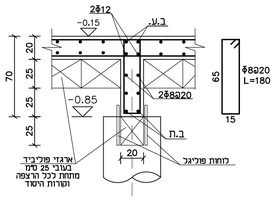

חתך 2-2
1:25

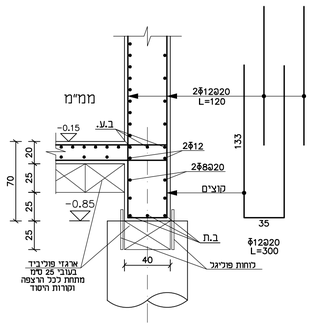

חתך 4-4
1:25

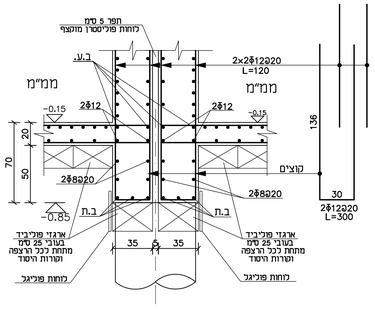

ראש כלונס 200/200/70
לכלונסאות: 22,18
1:25

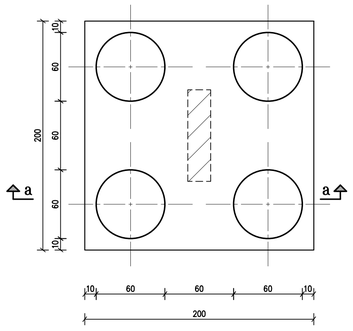

Q – Q
1:25

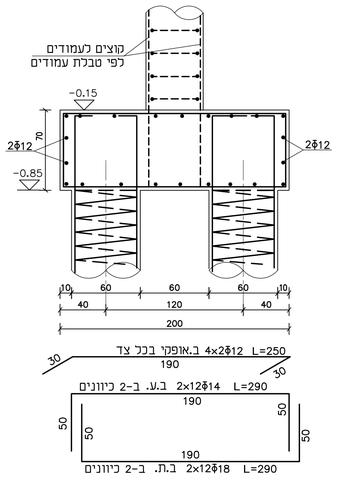

תפוצה

מהד.	שינויים	תאריך
3	עדכון ראש כלונסאות 18, 22 וחתכים.	10.09.19
2	עדכון עמודים 16,12 ע"פ אדריכלות	16.5.19
1	עדכון כללי	12.5.19

תאריך

תבנית	שמאי	טמס	שמעון	מעבדת	א.ק.מ.	עמוס	מ"א	נחום	מעוז	מכבי	אדריכל

מקרא:

קירות ועמודים שרק מתחת לתקרה.

קירות ועמודים שעולים באותה מידה שהם מתחת לתקרה.

קירות ועמודים שרק עולים מפני התקרה.

הערות:

סוג בטון ב- 30
דרגת חשיפה 2

על הקבלן לבדוק את כל המידות במקום בכל מקרה של אי התאמה עליו להודיע למתכנן לפני המשך העבודה באתר.

○ לעיון ○ לאישור ○ למכרז ● לביצוע

רייפר משה מהנדסים בע"מ
מצדה 7, בני ברק
טל' 03-5793106
פקס 03-5791390
e-mail: office@reifer.co.il

שם הפרויקט:
גנ"י - תל מונד

מס תוכנית:	שם תוכנית:
ן-3	תכנית רצפה במפלס 0.15-

מס גירסה:	3
קנה מידה:	1:50, 1:25
תאריך:	29.01.2019
שרטט:	אפרת, זיוה
תכנן:	שר
גודל גליון:	1000x800
מס תוכנית במחשב:	GY tel mond - 03

אדריכל:
נופר אדריכלים