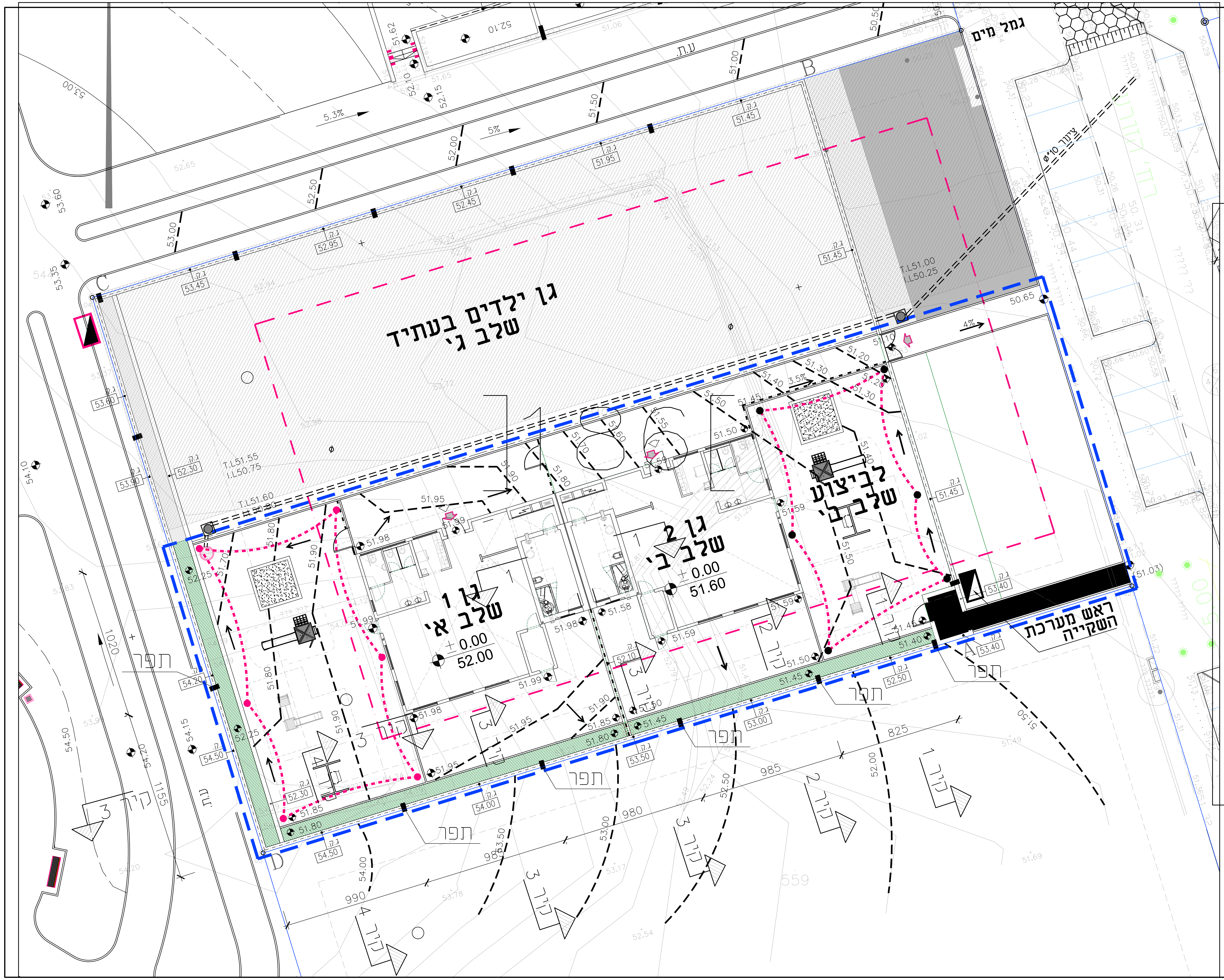

גן ילדים בעתיד
שלב ג'
לביצוע
שלב ב'
גן 1
שלב א'
± 0.00
52.00
גן 2
שלב ב'
± 0.00
51.60
ראש מערכת השקייה
גמל מים
תפר
קיר 1
קיר 2
קיר 3
קיר 4
ע.ת.
5.3%
5%
3.5%
4%
T.L51.00
I.L50.25
T.L51.55
I.L50.75
T.L51.60
825
985
980
990
1020
1155

פרט תפר התפשטות

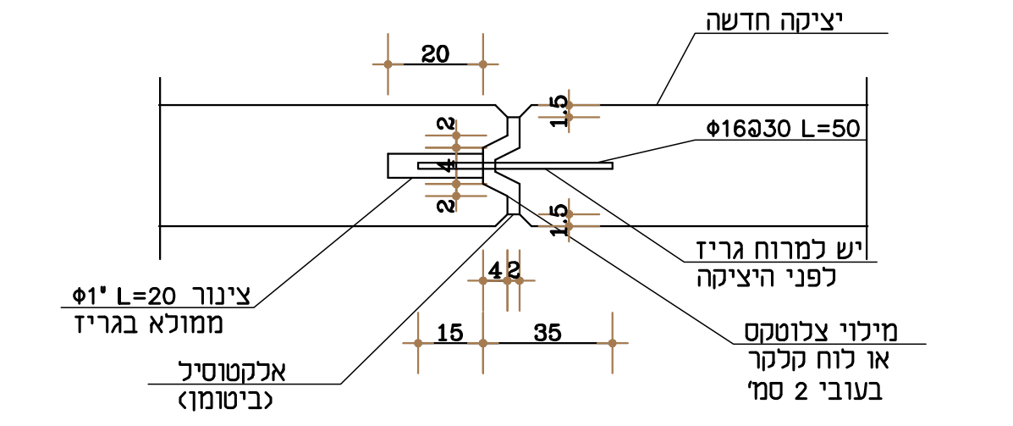

יציקה חדשה
Φ16@30 L=50
יש למרוח גריז לפני היציקה
מילוי צלוטקס או לוח קלקר בעובי 2 סמ'
צינור Φ1" L=20 ממולא בגריז
אלקטוסיל (ביטומן)
20
15
35

קיר A
מסד בטון
1: 25

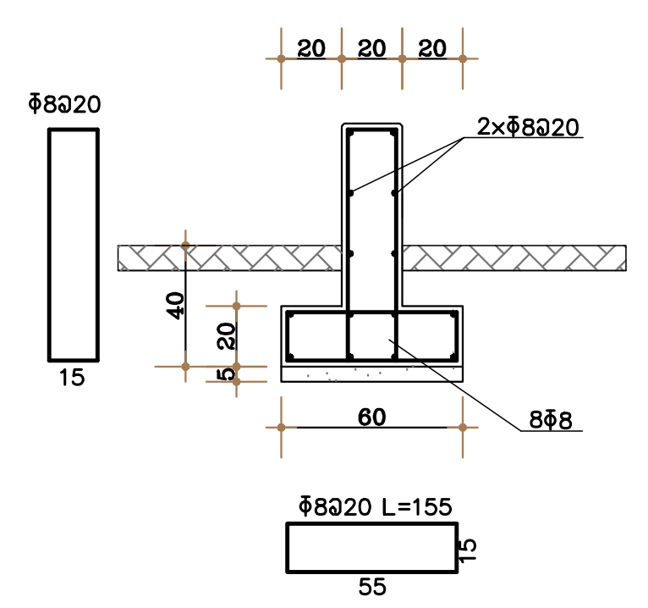

Φ8@20
2×Φ8@20
8Φ8
20 20 20
40
20
5
60
15
Φ8@20 L=155
55
15

חתך 1-1
קיר תומך נמוך
הפרש קרקע עד 60 סמ'
1: 25

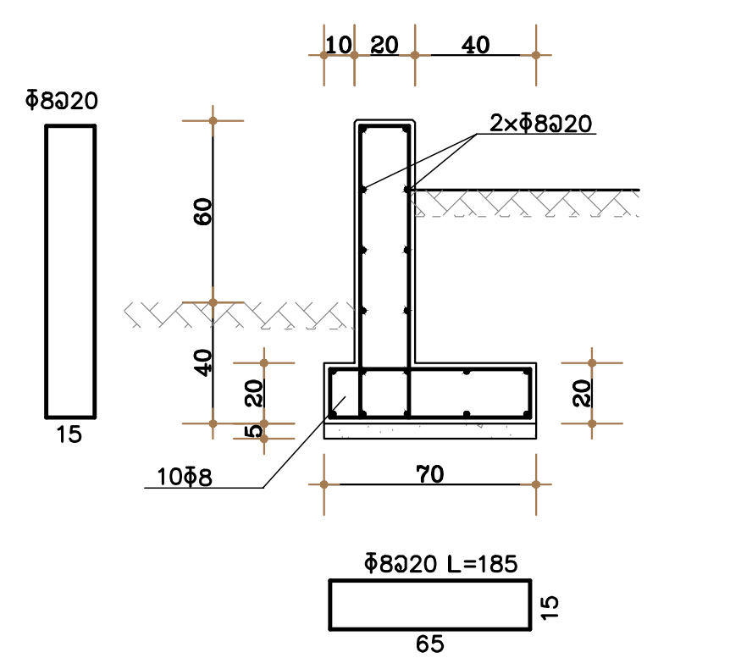

Φ8@20
2×Φ8@20
10Φ8
10 20 40
60
40
20
5
70
15
Φ8@20 L=185
65
15

פרט קיר תומך
1: 25

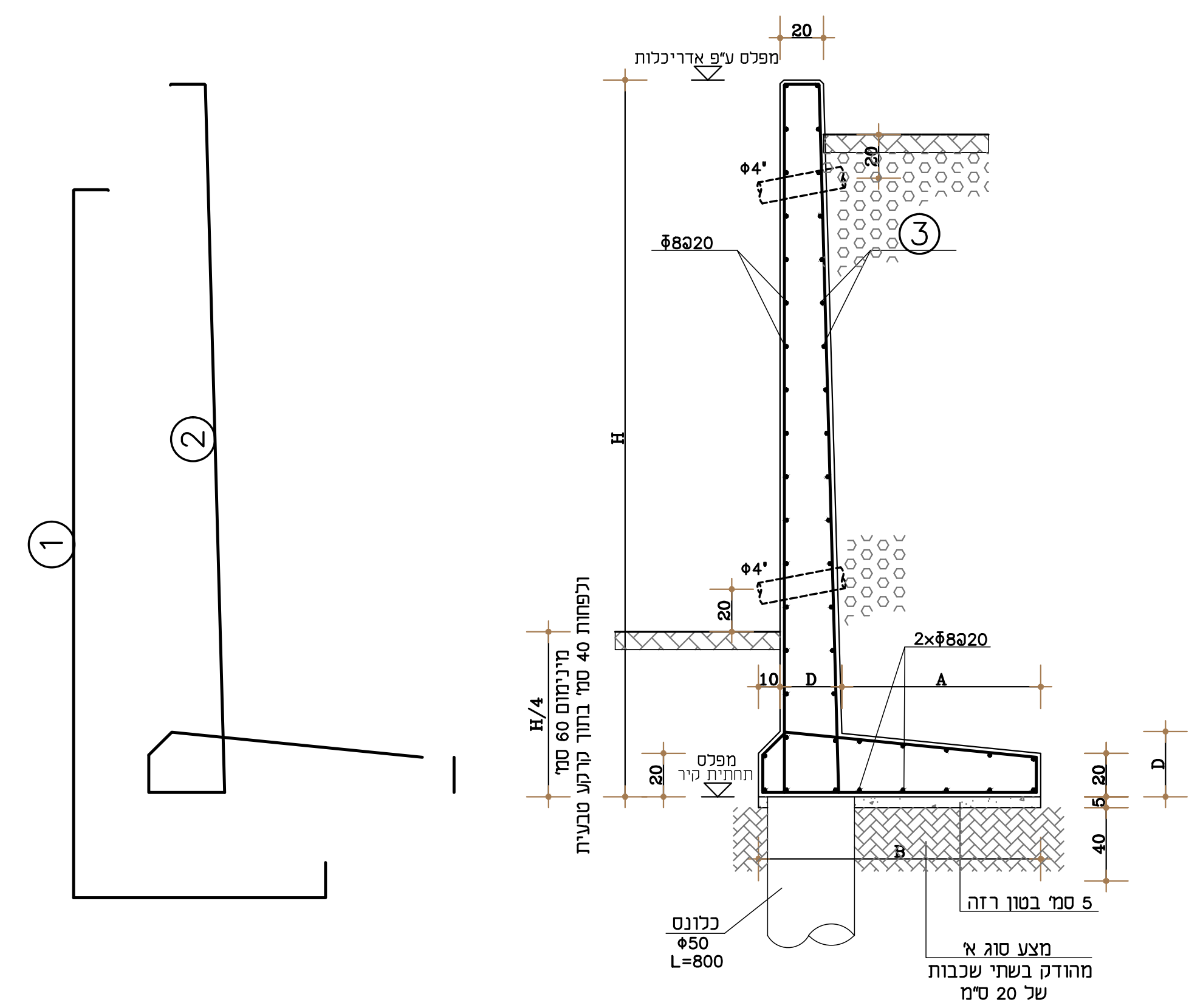

מפלס ע"פ אדריכלות
Φ4"
Φ8@20
2×Φ8@20
H
H/4
מינימום 60 סמ' ולפחות 40 סמ' בתוך קרקע טבעית
מפלס תחתית קיר
כלונס
Φ50
L=800
5 סמ' בטון רזה
מצע סוג א' מהודק בשתי שכבות של 20 ס"מ
10
D
A
B
20
5
40
①
②
③

הערות לקירות תומכים

1. כסוי הזיון יהיה 3 סמ' לפחות.
2. תפרי ההתפשטות יהיו במרחקים שלא יעלו על 10.0 מ'. יש לשמור על שדות שווים.
3. אין להפסיק יציקת הבטון אלא בתפרי התפשטות.
4. מילוי אדמה מאחורי הקיר ייעשה בשכבות שלא יעלו על 20 ס"מ, עם חומר גרנולרי מובא המכיל 5% דקים ועם אבן בגודל מקסימלי של 10 סמ', תוך הידוק כל שכבה. הנ"ל ברוחב של 1 מ' לפחות מאחורי הקיר, מעבר לרוחב זה יש למלא באדמה מקומית תוך הידוק, המילוי ייעשה לאחר 28 יום מהיציקה, ניתן למלא 3/1 הגובה כעבור 10 ימים.
5. סידור הלוחות לטפסנות לפי הנחיות המתכנן, יש לקטום כל הפינות.
6. סוג הבטון ב-30, דרגת חשיפה 3.
7. יש להשאיר חורים בפני הבטון לצורך ביטון המעקות, המעקות לפי תכניות האדריכל.
8. מפלס עליון של הקירות בהתאם לתכנית הפיתוח.
9. ציפוי אבן על הקירות, או כל ציפוי אחר- ייעשה לפי פרטי האדריכל.
10. יש לבסס את רגלי הקירות התומכים ע"ג 30 ס"מ בתוך קרקע טבעית.

קיר מס'	1	2	3	4
H סמ'	150	200	250	300
B סמ'	90	120	150	170
D סמ'	20	20	20	20
A סמ'	60	90	120	140
כמות 1	Φ8@20	Φ8@20	Φ8@20	Φ8@20
כמות 2	Φ10@20	Φ10@15	Φ12@18	Φ12@12
כמות 3	Φ8@20	Φ8@20	Φ8@20	Φ8@20

תפוצה

תכניות	איטום	מטבח	מעליות	א. פנים	ע. המכרז	בטיחות	פיתוח	ביסוס	חשמל	א.י.נ.ס.	מ.א.	נידוח	קבלן	אדריכל	תאריך

מהד.	שינויים	תאריך

הערות:

1. סוג בטון ב- 30, דרגת חשיפה 3
2. יש לקרוא תכנית זו עם תכנית האדריכל.

יש להתאים את מפלסי הקיר
ע"פ מצב הקרקע בשטח.

על הקבלן לבדוק את כל המידות במקום
בכל מקרה של אי התאמה עליו להודיע
למתכנן לפני המשך העבודה באתר.

○ לעיון ○ לאישור ○ למכרז ● לביצוע

רייפר משה מהנדסים בע"מ
מצדה 7, בנין ב.ס.ר 4, בני ברק
טל. 5793106, פקס. 5791390
e-mail: office@reifer.co.il

שם הפרויקט:
גנ"י תל מונד

מס' תוכנית: ק-6
שם תוכנית: תכנית קירות תומכים

קנה מידה: 1:20, 1:10
תאריך: 31.10.2019
שרטט: ספיר
תכנן: שי
גודל גליון: 1000x800
מס' גירסה: 1
מס' תוכנית במחשב: Ramat Siv - PT - 1602

אדריכל:
נופר אדריכלים