פרט 1.

תמיכה לפס הארקה
וחבור לברזל הזיון

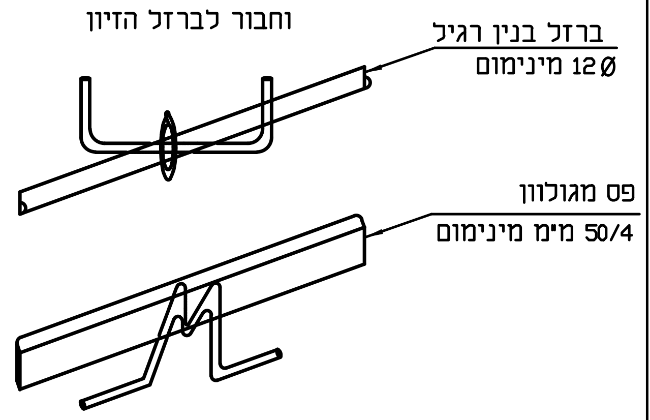
ברזל בנין רגיל
12Ø מינימום
פס מגולוון
50/4 מימ מינימום

פרט 2.

יציאה מטבעת הארקת יסוד
לפס השואת פוטנציאלים.

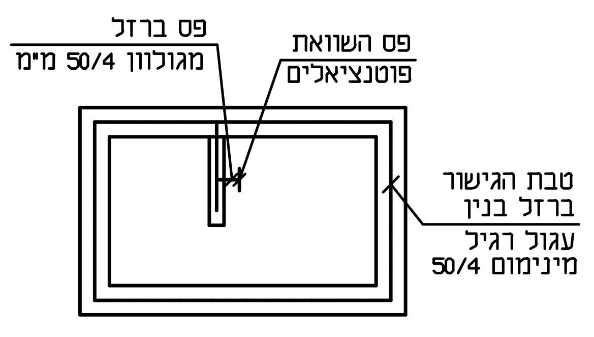
פס ברזל
מגולוון 50/4 מימ
פס השואת
פוטנציאלים
טבת הגישור
ברזל בנין
עגול רגיל
מינימום 50/4

פרט 3.

אבטחת רציפות חשמלית
של טבת גישור בתפר במבנה.

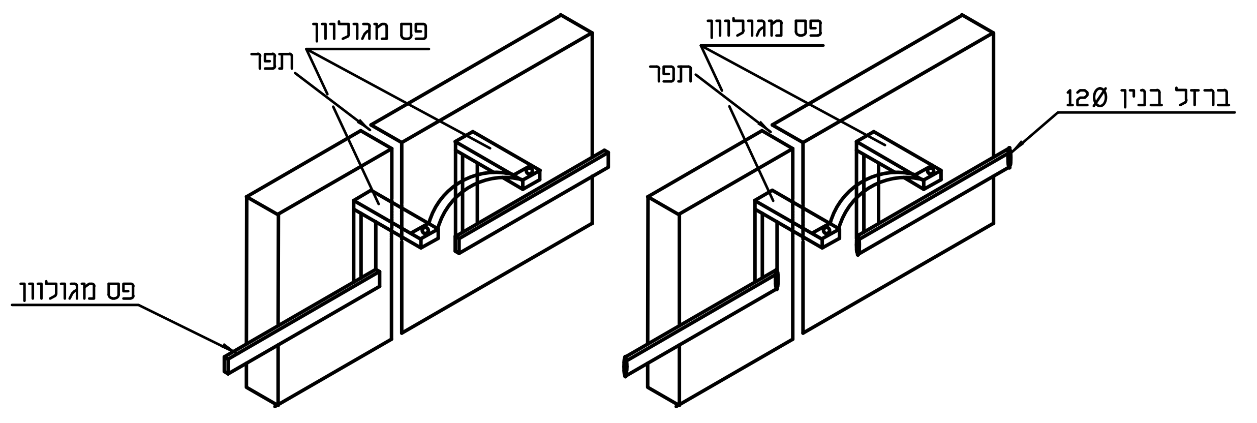
פס מגולוון
תפר
פס מגולוון
תפר
ברזל בנין 12Ø
פס מגולוון

פרט 4.

חבור - רתוך להמשיך רציפות.

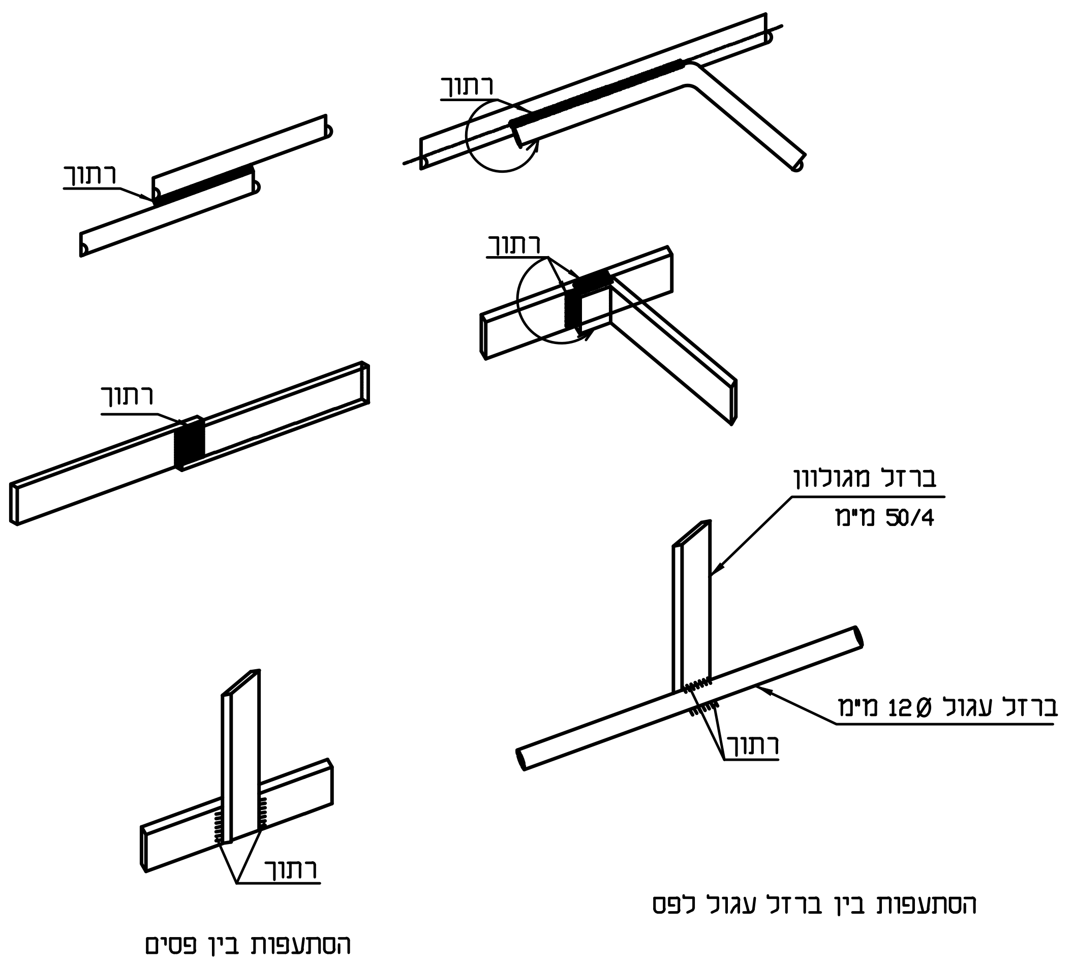
רתוך
רתוך
רתוך
רתוך
ברזל מגולוון
50/4 מימ
ברזל עגול 12Ø מימ
רתוך
רתוך
הסתעפות בין ברזל עגול לפס
הסתעפות בין פסים

כל הרתוכים - 5 סימ אורך ועד 20 סימ

פרט 5.

פס השואת פוטנציאלים ראשי (כללי).

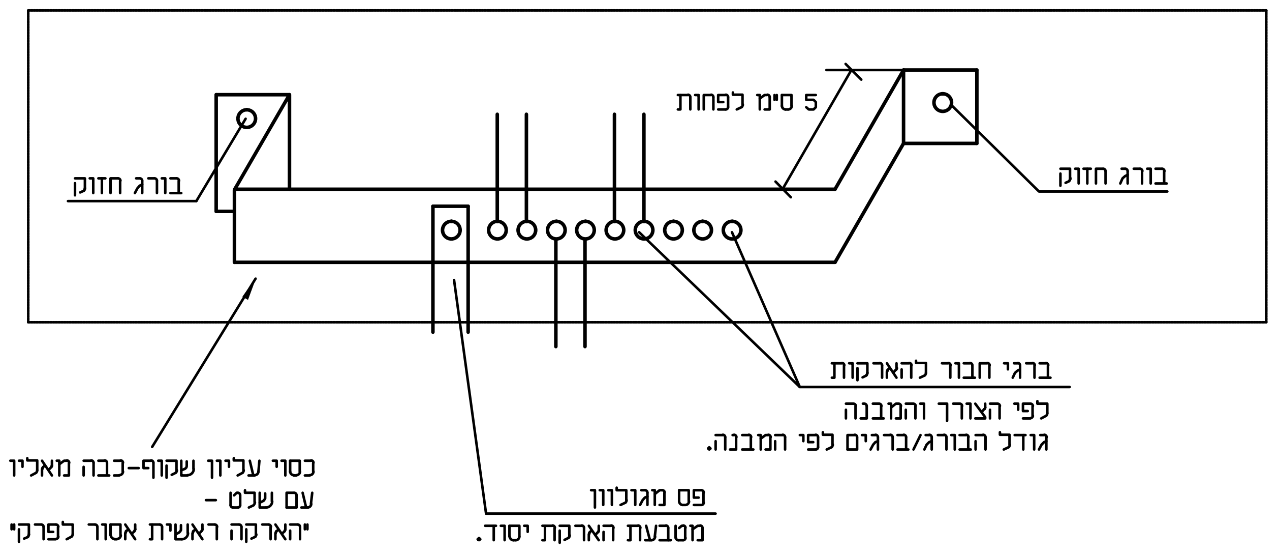
5 סימ לפחות
בורג חזוק
בורג חזוק
ברגי חבור להארקות
לפי הצורך והמבנה
גודל הבורג/ברגים לפי המבנה.
כסוי עליון שקוף-כבה מאליו
עם שלט -
יהארקה ראשית אסור לפרקי
פס מגולוון
מטבעת הארקת יסוד.

רשימת חבורים אל פס ההשואת פוטנציאלים.

1) אלקטרודת הארקת יסוד.
2) צנור של חיבור מים למבנה.
3) כניסה ראשית של צנרת ביוב.
4) צנרת הסקה מרכזית והמים החמים.
5) כניסת צנרת גז מרכזית.
6) צנרת לאויר דחוס.
7) הארקת הגנה והארקת שיטה של גנרטור, שנאי או ממיר.
8) מסילות של מעליות.
9) הארקת מתקן הטלפון.
10) כל שרות מתכני אחר במבנה.
11) קו הארקה אנכי - פיר ראשי.
12) אפס חיח - אפוס.

פרט 7.

הארקת יסודות - דוגמה לביצוע כלונסאות.

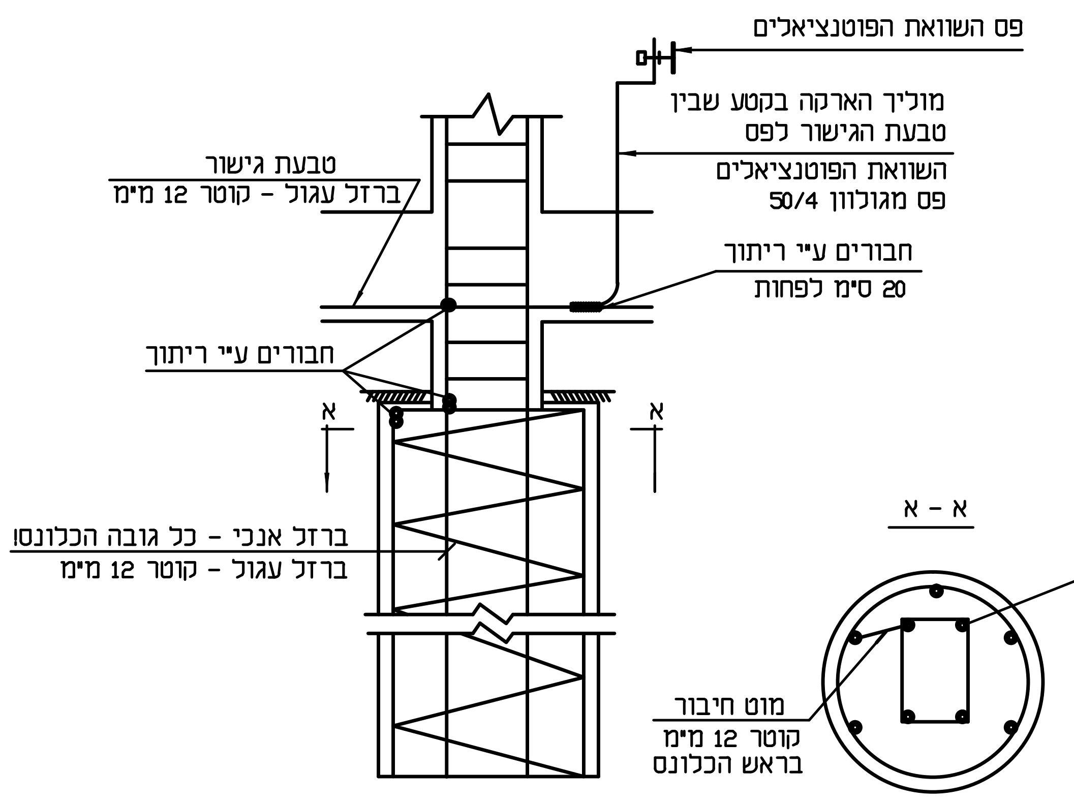
פס השוואת הפוטנציאלים
מוליך הארקה בקטע שבין
טבעת הגישור לפס
השוואת הפוטנציאלים
פס מגולוון 50/4
טבעת גישור
ברזל עגול - קוטר 12 מימ
חבורים עיי ריתוך
20 סימ לפחות
חבורים עיי ריתוך
א
א
ברזל אנכי - כל גובה הכלונס!
ברזל עגול - קוטר 12 מימ
א - א
ברזל אנכי
כל הגובה
מוט חיבור
קוטר 12 מימ
בראש הכלונס

פרט 8.

הארקת יסודות - דוגמה לביצוע
יסוד בודד.

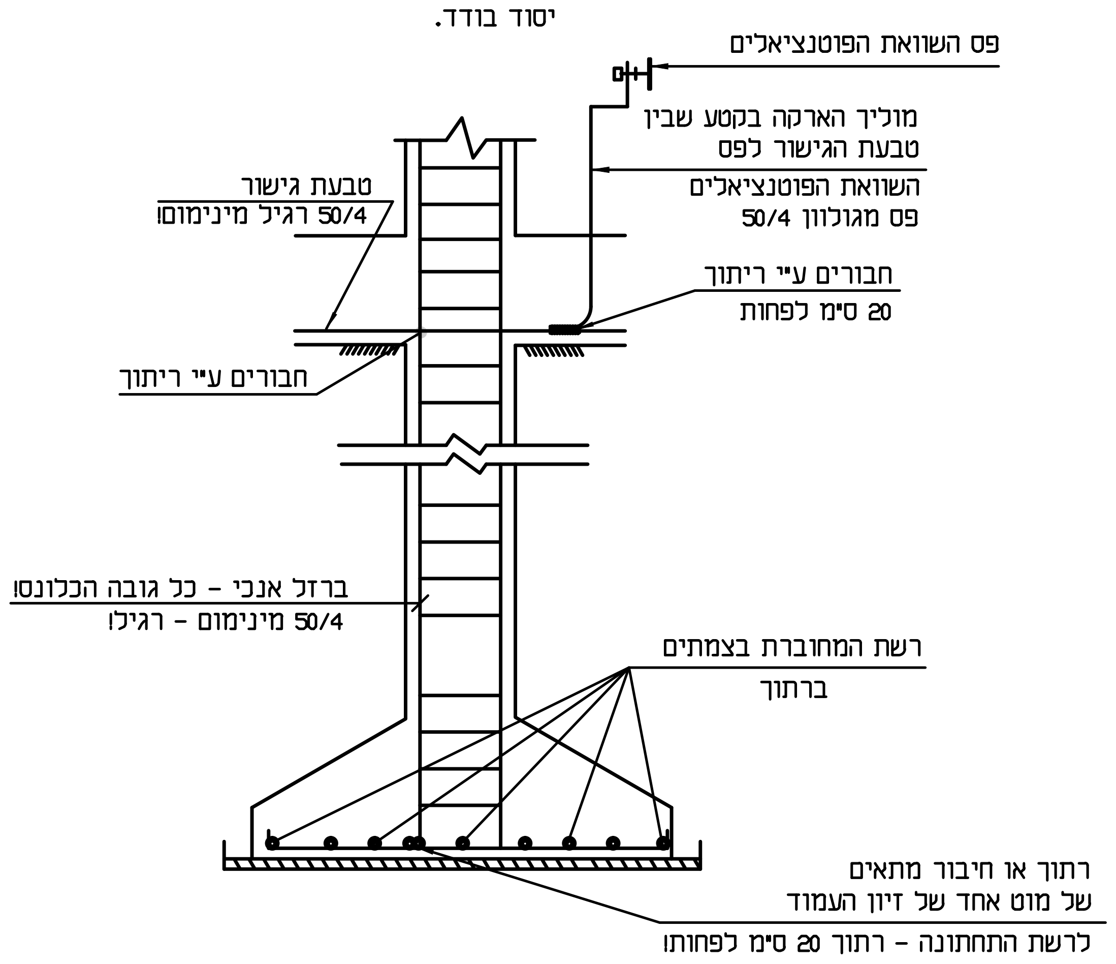
פס השוואת הפוטנציאלים
מוליך הארקה בקטע שבין
טבעת הגישור לפס
השוואת הפוטנציאלים
פס מגולוון 50/4
טבעת גישור
50/4 רגיל מינימום!
חבורים עיי ריתוך
20 סימ לפחות
חבורים עיי ריתוך
ברזל אנכי - כל גובה הכלונס!
50/4 מינימום - רגילו
רשת המחוברת בצמתים
ברתוך
רתוך או חיבור מתאים
של מוט אחד של זיון העמוד
לרשת התחתונה - רתוך 20 סימ לפחות!

פרט 9.

הארקת יסודות - דוגמה לביצוע
יסוד עובר.

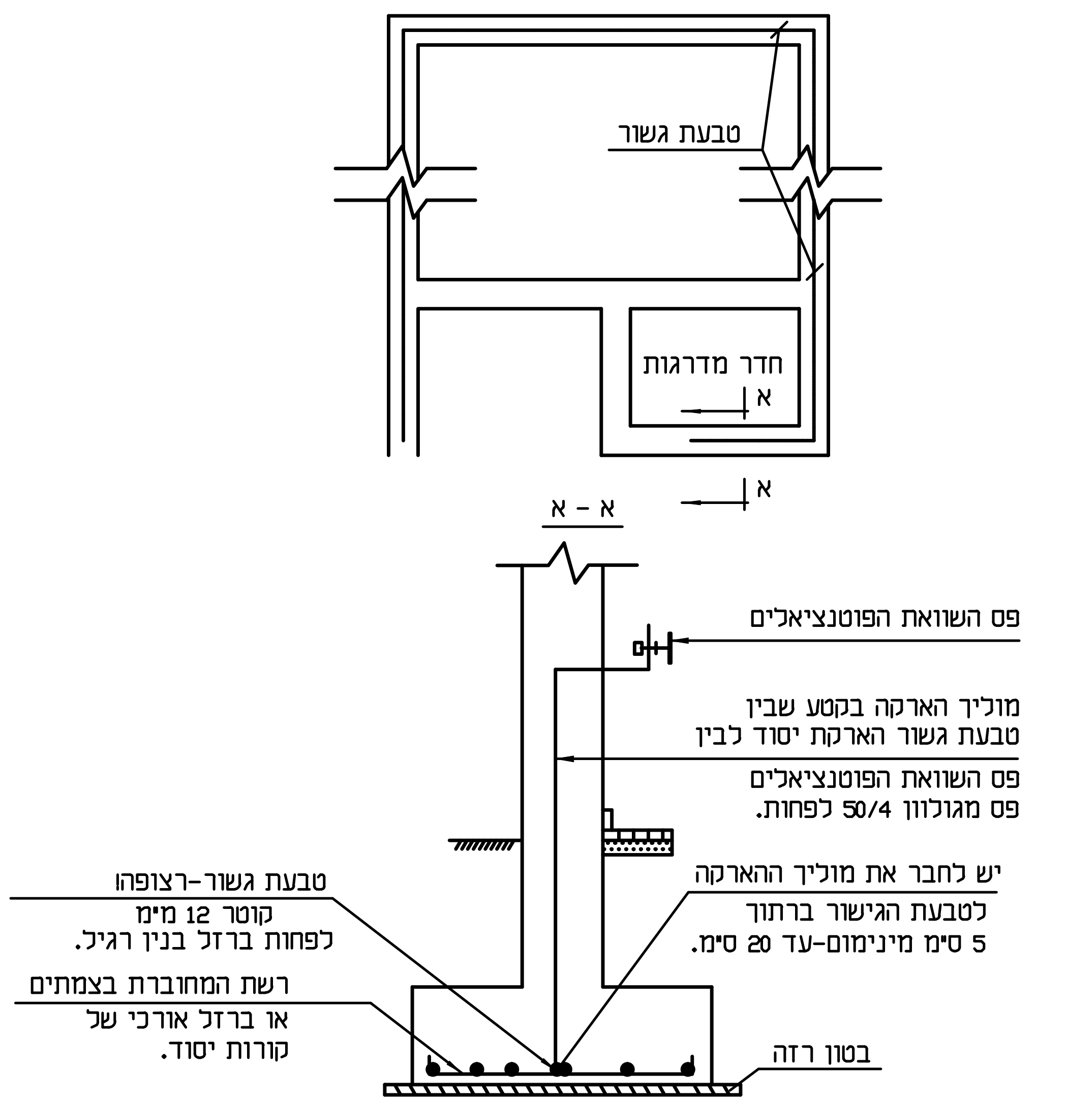
טבעת גשור
חדר מדרגות
א
א
א - א
פס השוואת הפוטנציאלים
מוליך הארקה בקטע שבין
טבעת גשור הארקת יסוד לבין
פס השוואת הפוטנציאלים
פס מגולוון 50/4 לפחות.
טבעת גשור-רצופהו
קוטר 12 מימ
לפחות ברזל בנין רגיל.
יש לחבר את מוליך ההארקה
לטבעת הגישור ברתוך
5 סימ מינימום-עד 20 סימ.
רשת המחוברת בצמתים
או ברזל אורכי של
קורות יסוד.
בטון רזה

פרט 10.

הארקת יסודות - דוגמה לביצוע
יסוד בודד. (בקרקעות בעלות
מליחות גבוהה)

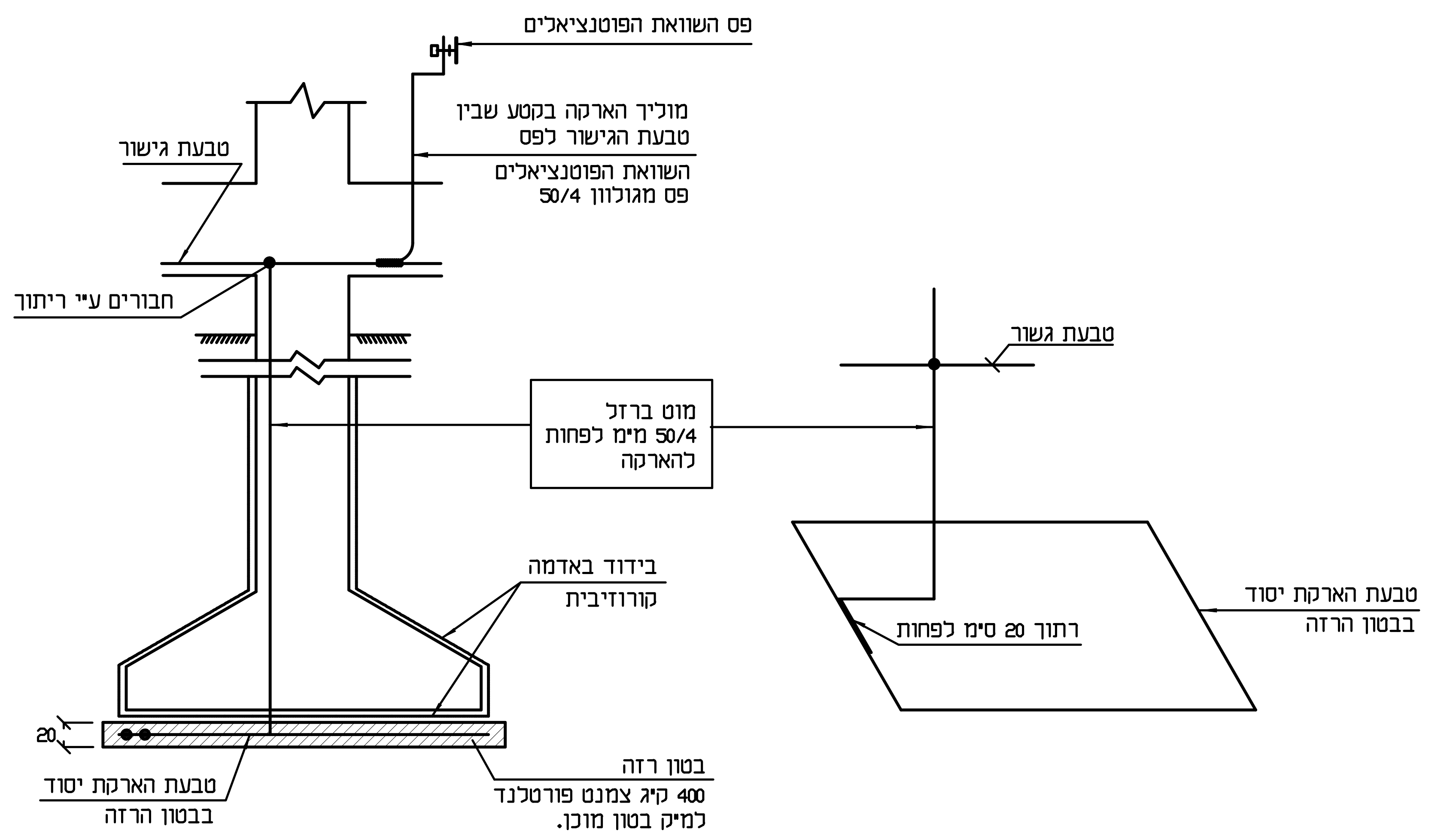
פס השוואת הפוטנציאלים
מוליך הארקה בקטע שבין
טבעת הגישור לפס
השוואת הפוטנציאלים
פס מגולוון 50/4
טבעת גישור
חבורים עיי ריתוך
טבעת גשור
מוט ברזל
50/4 מימ לפחות
להארקה
בידוד באדמה
קורוזיבית
טבעת הארקת יסוד
בבטון הרזה
רתוך 20 סימ לפחות
20
טבעת הארקת יסוד
בבטון הרזה
בטון רזה
400 קיג צמנט פורטלנד
למיק בטון מוכן.

פרט 11.

הארקת יסודות - דוגמה לביצוע
יסוד עובר.
(במקרה של בידוד נגד רטיבות)

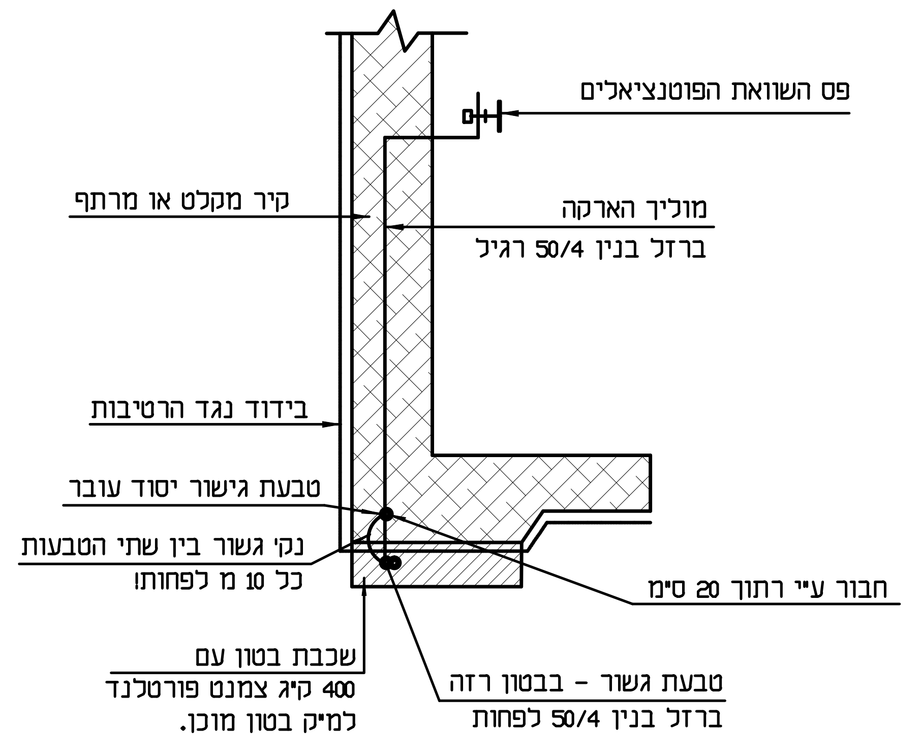
פס השוואת הפוטנציאלים
קיר מקלט או מרתף
מוליך הארקה
ברזל בנין 50/4 רגיל
בידוד נגד הרטיבות
טבעת גישור יסוד עובר
נקי גשור בין שתי הטבעות
כל 10 מ לפחות!
חבור עיי רתוך 20 סימ
שכבת בטון עם
400 קיג צמנט פורטלנד
למיק בטון מוכן.
טבעת גשור - בבטון רזה
ברזל בנין 50/4 לפחות

פרט 12.

פרט חבור בין טבעת גישור - בתפר
בפלטת היסוד- משותף.

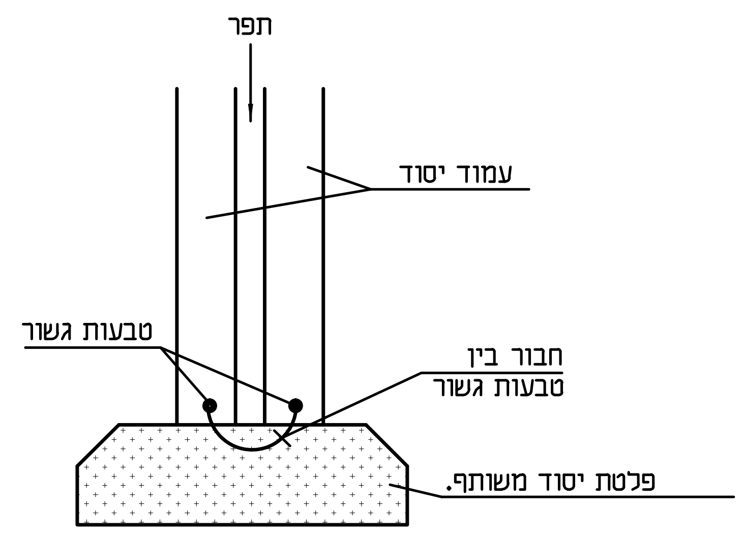
תפר
עמוד יסוד
טבעות גשור
חבור בין
טבעות גשור
פלטת יסוד משותף.

MW
METRA-WATT
Electrical Engineering

מטרה - וט הנדסת חשמל ובקרה 2009 בע"מ
בית "אמרגד" רח' השחם 32 פתח תקוה.
ת.ד. 7104 מיקוד 49170
טל. 03-9216440, פקס 03-9216441
e-mail:office@metra-watt.co.il

FOR : עבור :
מועצה מקומית
תל-מונד

	○ לבצוע		● למכרז		● לעיון	
	תאריך	שם	תאריך	שם	תאריך	שם
בוצע			04.03.19	אלכס.ל	12.02.19	אלכס.ל
אישר			04.03.19	ניר	12.02.19	ניר

PLANT: מתקן : **גני ילדים תל מונד**

TITLE : נושא :
הארקת יסוד-פרטים

DRW. No. שרטוט מס'	PAGE 1 דף FROM 1 מתוך	REV. מהדורה	SCALE ק"מ	SIZE מידות
3071/0002	1 / 1	01	1 : 50	841 x 1188

המבצע אחראי לבדיקת המידות ולהתאמתם במקום!
על המבצע לבקר את כל המידות פרטי הציוד ופרטי
פיקוד ועל כל טעות, אי התאמה עליו להודיע למתכנן.
שרטוט זה הינו רכוש בלעדי של מטרה-וט בע"מ.
אין להעתיק ממנו, להראותו לצד שלישי או להשתמש בו
לכל מטרה שהיא ללא הרשאה בכתב ממטרה-וט בע"מ.

תאריך										
יועצים	פיקוח	ניהול פרוייקט	יזם	קבלן	בטיחות	מעליות	אינסטלציה	מיזוג אויר	קונסטרוקטור	אדריכל
תפוצה										

No. מס'	DESCRIPTION תיאור	APP אישר	DATE תאריך	DWG.No שרטוט מס'	DESCRIPTION תיאור
REVISION מהדורה				REFERENCE DWG. שרטוטי סימוכין	