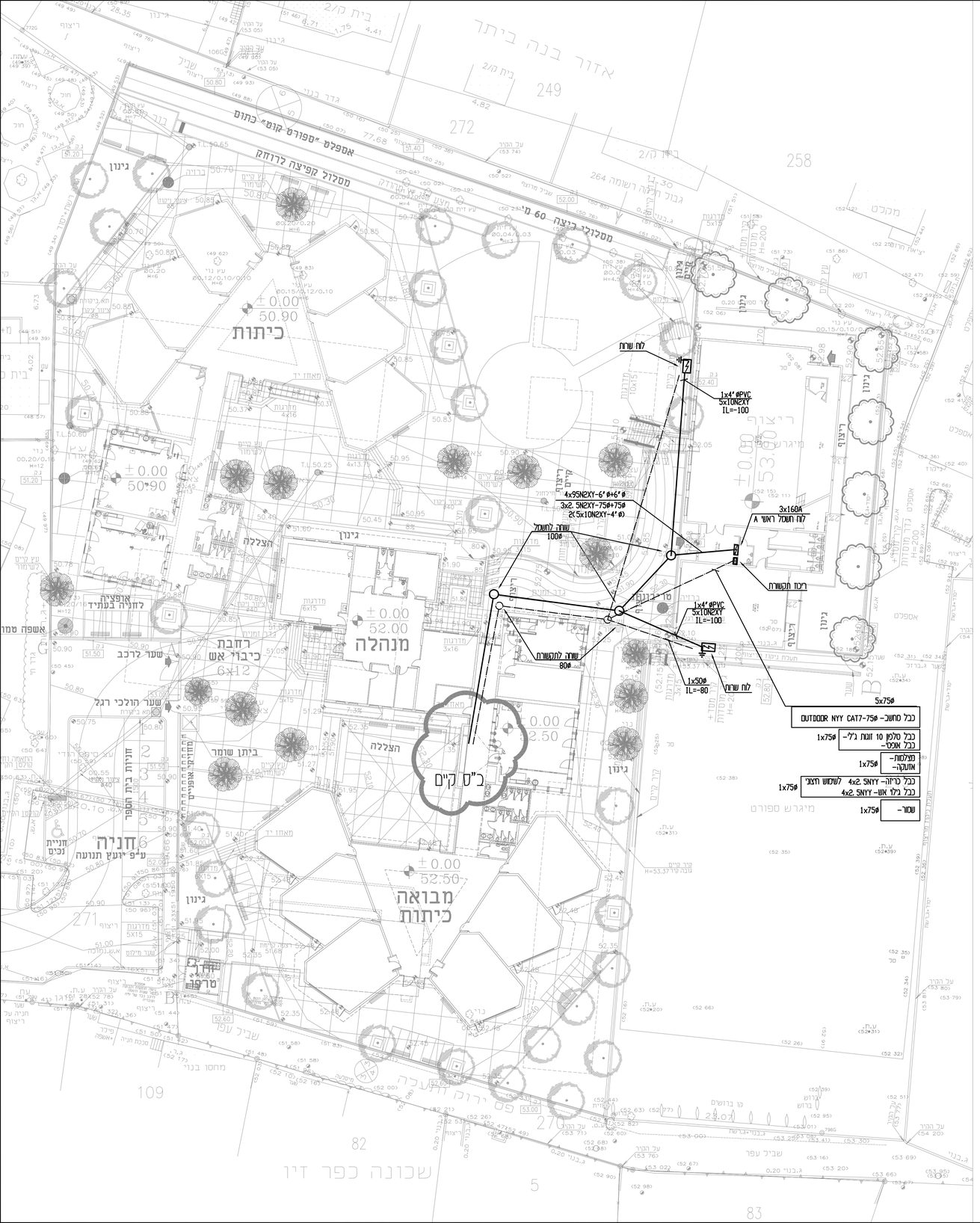

תרשים לוח שרות חיצוני

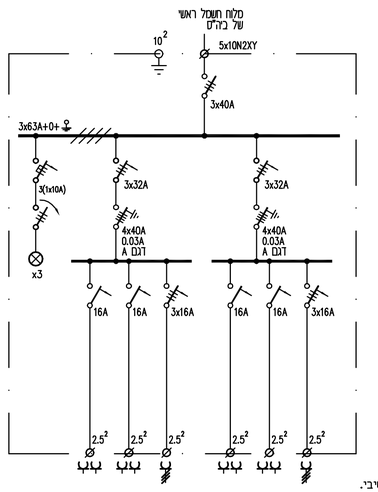

הערות :

1. לוח החשמל מורכב מתא העשוי פוליאסטר משוריין מוגן מים עם גגון IP-55. בתא תהיה נעילה ע"י מפתח צילינדר.
2. במבנה הלוח תישמר רזרבת מקום של 25% לתוספת ציוד בעתיד.
3. התא יורכב על מסד פוליאסטר שיותקן בתוך בסיס בטון, התאים והמסדים יהיו דוגמת תוצרת "HIMEL" או שע.
4. תוכנית מפורטת של הלוח הכולכת מבנה, תרשים חשמלי, רשימת ציוד ותעבר למהנדס לאישור לפני התחלת הייצור.
5. נישת הבטון תיסגר עם דלת מתכתית ונעולה באמצעות מנעול צילינדר מסיבי.
6. כל הציוד החשמלי יורכב בתוך קופסאות פוליקרבונט.

פרט נישת חשמל עם דלת פלדה

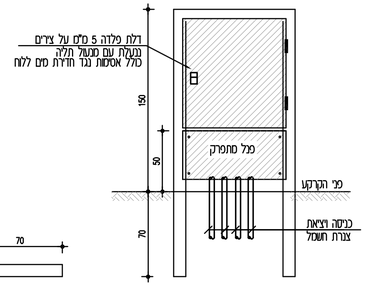

פרט נישת בטון ללוח חשמל

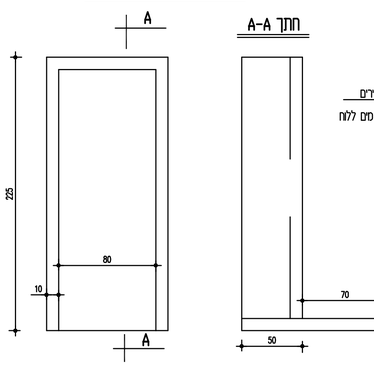

שוחה טיפוסית לתקשורת

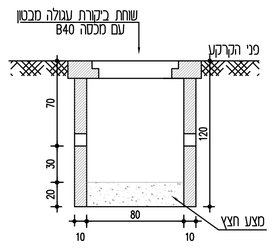

שוחה טיפוסית לחשמל

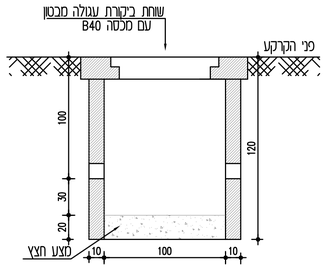

על המבצע לבקר את המידות ולהודיע למתכנן על כל טעות, סטיה, סתירה או אי התאמה בטרם המשך בעבודתו. המתכנן הינו הבעלים הבלעדי של תכנית זו ושל זכויות היוצרים בה. אין לעשות כל שמוש בתוכנית זו, ברעיונות הגלומים בה ללא אישור מראש ובכתב של המתכנן.

תפוצה

מהדורה:	יוזם: תאריך	ביצוע	אדריכל:	קונסטר:	אינסטל:	מוסדות:	בטיחות:		
00	03. 03. 19	X							

מהדורה:	תאריך עדכון:	עדכון
01	16. 05. 19	עדכון למכרז

המזמין :

מ.מ תל מונד

שם הפרויקט :

אולם ספורט ב"ס אור תורה תל מונד

שם התוכנית :

הזנות חשמל ותקשורת במסגרת פיתוח שטח

מס' התוכנית :	4199-20			תכנן : מיכאל.g
	קנ"מ: 1: 250	לביצוע	למכרז	שרטט : אלי.ק
	תחילת פרויקט 28. 02. 19			ביקר : י. רפפורט

לאישור	לעיון			
○	○	●	○	○

י. רפפורט מהנדס חשמל בע"מ
תכנון יעוץ פיקוח
ירמי רפפורט
איתן תם
משרד : רח' אופנהיימר 5 רחובות
טל: 08-9315305 פקס: 08-9315307
מכתבים : ת.ד. 2446 רחובות 76123
EMAIL : OFFICE@YRAP.CO.IL