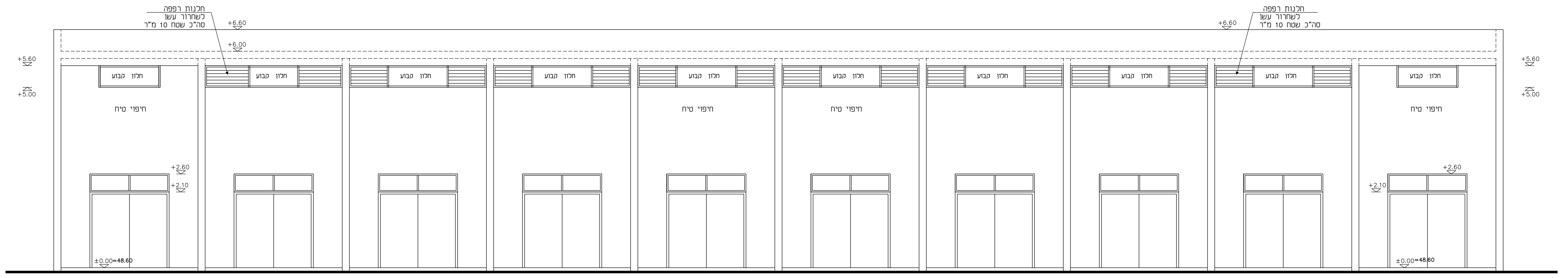
חלנות רפפה
לשחרור עשן
סה"כ שטח 10 מ"ר
+6.60
+6.00
+5.60
+5.00
חלון קבוע
חיפוי טיח
+2.60
+2.10
±0.00=48.60

חזית צפונית

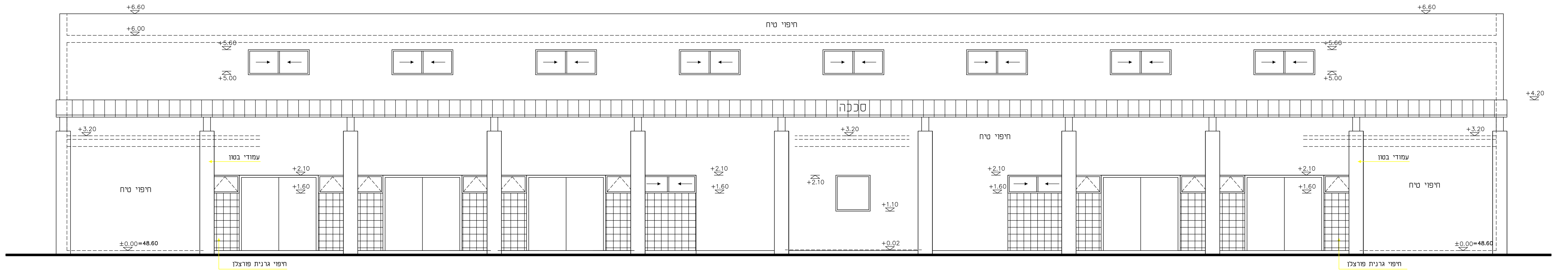
+6.60
+6.00
חיפוי טיח
+5.60
+5.00
+4.20
סככה
+3.20
עמודי בטון
+2.10
+1.60
+1.10
+0.02
±0.00=48.60
חיפוי גרנית פורצלן

חזית דרוית

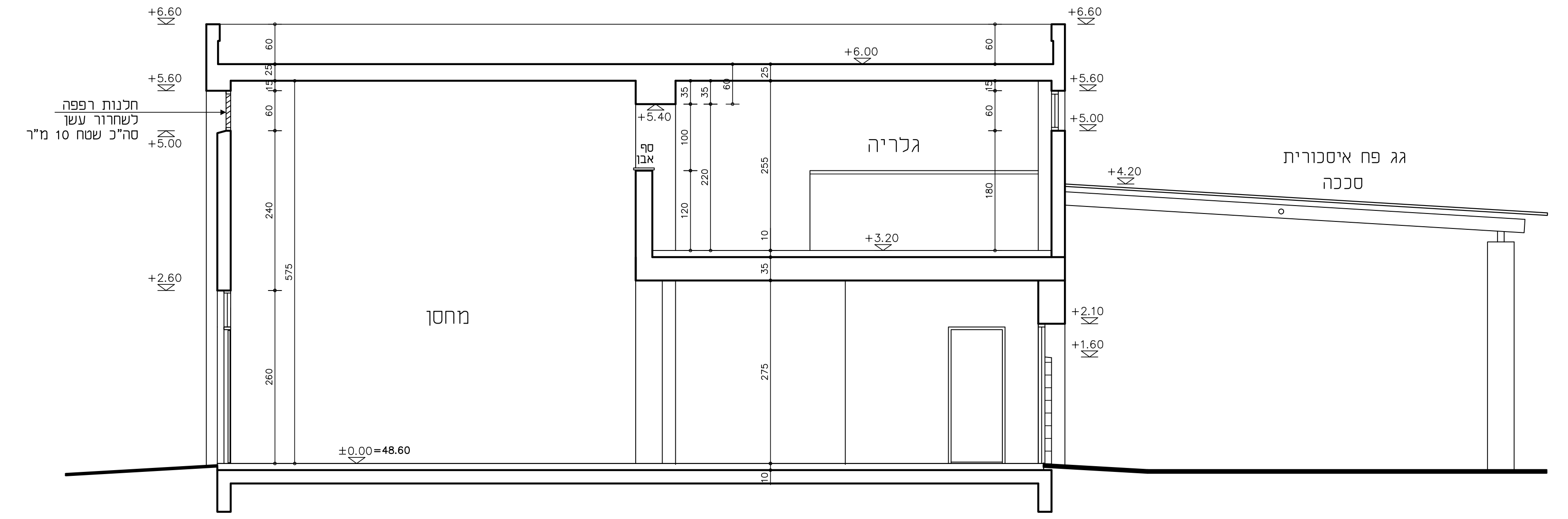
+6.60
+6.00
+5.60
+5.40
+5.00
חלנות רפפה
לשחרור עשן
סה"כ שטח 10 מ"ר
ספ
אבן
גלריה
מחסן
+4.20
גג פח איסכורית
סככה
+3.20
+2.60
+2.10
+1.60
±0.00=48.60
60
25
15
35
100
120
220
240
255
260
275
575
180
10

חתך א–א

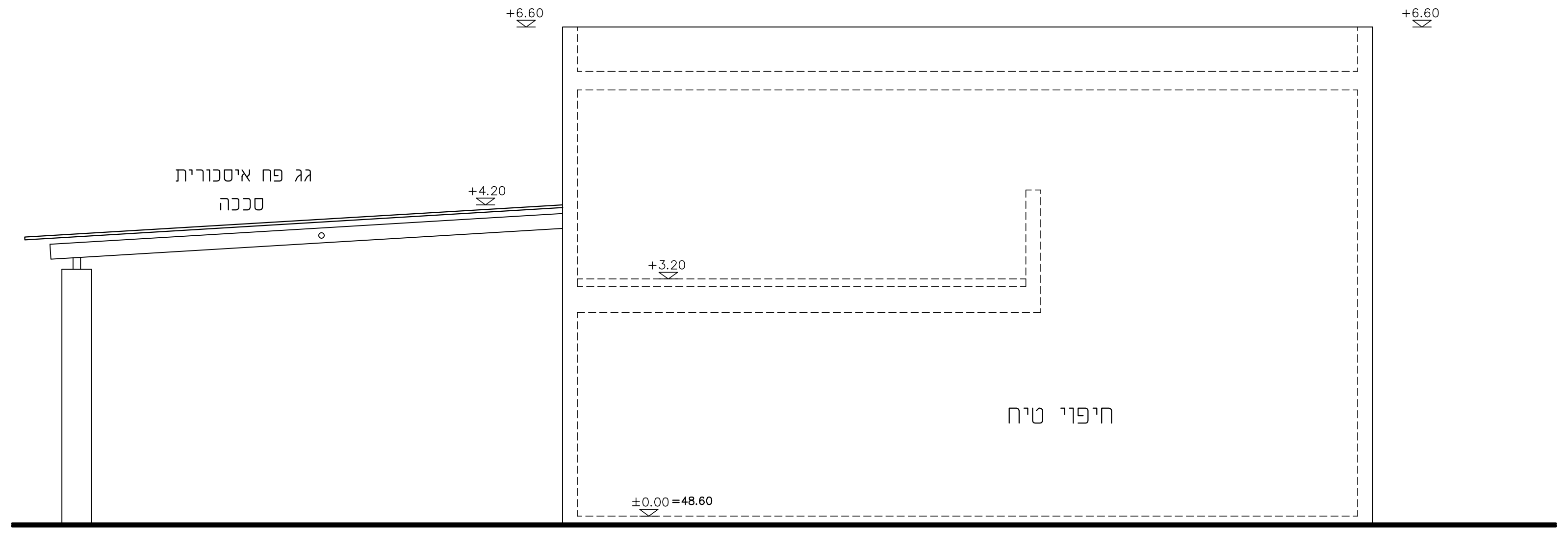
+6.60
גג פח איסכורית
סככה
+4.20
+3.20
חיפוי טיח
±0.00=48.60

חזית מזרחית

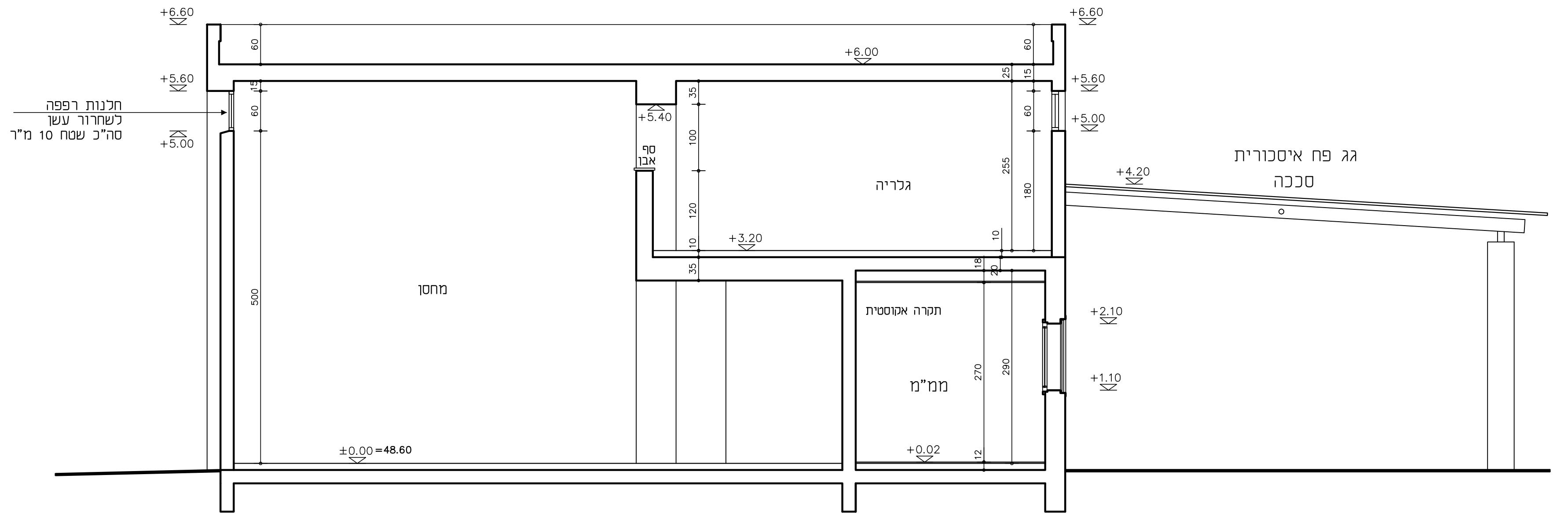
+6.60
+6.00
+5.60
+5.40
+5.00
חלנות רפפה
לשחרור עשן
סה"כ שטח 10 מ"ר
ספ
אבן
גלריה
מחסן
תקרה אקוסטית
ממ"מ
גג פח איסכורית
סככה
+4.20
+3.20
+2.10
+1.10
+0.02
±0.00=48.60
60
15
35
100
120
500
255
180
10
18
20
270
290
12

חתך ב–ב

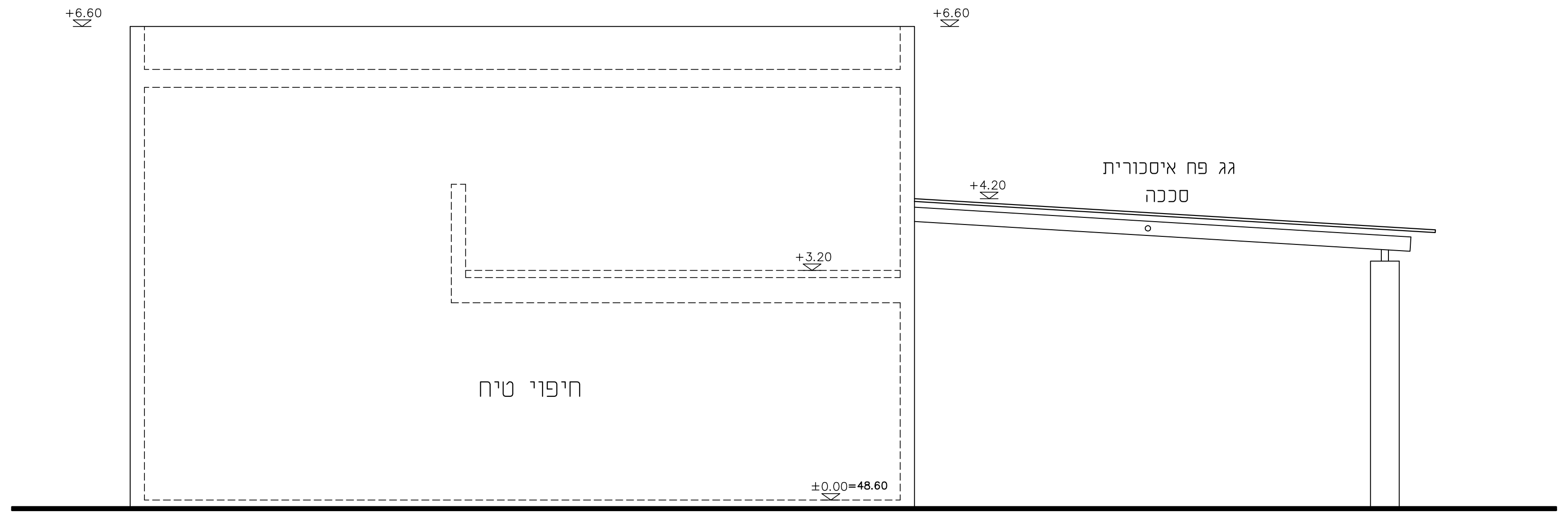
+6.60
גג פח איסכורית
סככה
+4.20
+3.20
חיפוי טיח
±0.00=48.60

חזית מערבית

תפוצה

שינוי	תאריך	מזמין	קונסט'	חשמל	אינסט'	פתוח	מעליות	מיזוג אויר	בטיחות	תנועה	אקוסטיקה	-	-	-	-	-	-	-	תאום מקו	אתר
		-	-	-	-	-	-	-	-	-	-	-	-	-	-	-	-	-	-	-
	13.12.17	1																		
	28.06.18	☒	☒	☒	☒			☒	☒											
01	04.07.18	☒	☒	☒	☒			☒	☒											

01	04.07.18	שינוי לפי ת.קונסטרוקציה	ניק
	תאריך	שינוי	בוצע ע"י

שינויים

לעיון	למכרז	לביצוע
☒	☒	☐
תאריך	תאריך	תאריך
28.06.18	02.08.18	---------

גודל גליון 90 X 120

המבצע אחראי לבדיקת המידות ולהתאמתן במקום. על המבצע לבקר את כל המידות ועל כל אי התאמה יש להודיע למתכנן לפני הביצוע. אין לקבוע מידות ע"י מדידה בתכנית . אין לבצע ללא היתר בניה מתאים ותקף ו/או על פי תכנית שאיננה מסומנת כתכנית לביצוע.

פרויקט:
מחסני המועצה

המקום :
תל מונד

המזמין:
מועצה תל מונד

שם התכנית:
חתכים,חזיתות

שם הקובץ: WMABSEC
קנה המידה: **1:50**
תאריך : **28.06.18**

מספר התכנית: **04**
תכנן: **גידי**
שינוי מס': **01**
מתכנן אחראי: **ניק**
תאריך עדכון: **04.07.18**

ש.פובזנר - ג.פובזנר
אדריכלים
רח' בן-עזרא 5, ת"א 64246
טל: 03-5247389 פקס: 03-5249875
Email: general@powsner.com