מהנדסים יועצים בע"מ
ת"ד 5 רעות
טל': 08-9315305 פקס': 08-9315307
דוא"ל: AVAHAZ@ARAD.J : EMAIL

פרויקט מרכז הנוער, ערד

מפרט טכני מיוחד

תוכן עניינים

1. כללי 1
2. עבודות עפר 1
3. עבודות בטון 2
4. עבודות בניה 3
5. עבודות מתכת 3
6. עבודות אלומיניום 4
7. עבודות גבס 4
8. עבודות ריצוף וחיפוי 4
9. עבודות צבע 5
10. עבודות אבן 5
11. עבודות אינסטלציה 5
12. עבודות חשמל 6
13. עבודות פיתוח 6

1. כללי

1.1 המפרט הכללי לעבודות בנין (הוצאת משרד הבינוי והשיכון, מהדורת 1984) יחשב כחלק בלתי נפרד מהמפרט הטכני המיוחד. במקרה של סתירה בין המפרט הכללי לבין המפרט הטכני המיוחד, יחשב המפרט הטכני המיוחד כעדיף.

1.2 הקבלן יהיה אחראי לתיאום בין כל העבודות השונות בפרויקט, לרבות עבודות של קבלני משנה.

1.3 הקבלן יהיה אחראי לתיאום בין כל התכניות השונות, לרבות תכניות של קבלני משנה, לפני ביצוע העבודות.

1.4 הקבלן יהיה אחראי לתיאום מקומות החיבור של כל המערכות השונות עם חברות החשמל, בזק, הגז, המים, הביוב וכו'.

1.5 הקבלן יהיה אחראי לתיאום מקומות החיבור של כל המערכות השונות עם חברות החשמל, בזק, הגז, המים, הביוב וכו'.

1.6 הקבלן יהיה אחראי לתיאום מקומות החיבור של כל המערכות השונות עם חברות החשמל, בזק, הגז, המים, הביוב וכו'.

1.7 הקבלן יהיה אחראי לתיאום מקומות החיבור של כל המערכות השונות עם חברות החשמל, בזק, הגז, המים, הביוב וכו'.

1.8 הקבלן יהיה אחראי לתיאום מקומות החיבור של כל המערכות השונות עם חברות החשמל, בזק, הגז, המים, הביוב וכו'.

1.9 הקבלן יהיה אחראי לתיאום מקומות החיבור של כל המערכות השונות עם חברות החשמל, בזק, הגז, המים, הביוב וכו'.

1.10 הקבלן יהיה אחראי לתיאום מקומות החיבור של כל המערכות השונות עם חברות החשמל, בזק, הגז, המים, הביוב וכו'.

2. עבודות עפר

2.1 הקבלן יהיה אחראי לתיאום מקומות החיבור של כל המערכות השונות עם חברות החשמל, בזק, הגז, המים, הביוב וכו'.

2.2 הקבלן יהיה אחראי לתיאום מקומות החיבור של כל המערכות השונות עם חברות החשמל, בזק, הגז, המים, הביוב וכו'.

2.3 הקבלן יהיה אחראי לתיאום מקומות החיבור של כל המערכות השונות עם חברות החשמל, בזק, הגז, המים, הביוב וכו'.

2.4 הקבלן יהיה אחראי לתיאום מקומות החיבור של כל המערכות השונות עם חברות החשמל, בזק, הגז, המים, הביוב וכו'.

2.5 הקבלן יהיה אחראי לתיאום מקומות החיבור של כל המערכות השונות עם חברות החשמל, בזק, הגז, המים, הביוב וכו'.

2.6 הקבלן יהיה אחראי לתיאום מקומות החיבור של כל המערכות השונות עם חברות החשמל, בזק, הגז, המים, הביוב וכו'.

2.7 הקבלן יהיה אחראי לתיאום מקומות החיבור של כל המערכות השונות עם חברות החשמל, בזק, הגז, המים, הביוב וכו'.

2.8 הקבלן יהיה אחראי לתיאום מקומות החיבור של כל המערכות השונות עם חברות החשמל, בזק, הגז, המים, הביוב וכו'.

2.9 הקבלן יהיה אחראי לתיאום מקומות החיבור של כל המערכות השונות עם חברות החשמל, בזק, הגז, המים, הביוב וכו'.

2.10 הקבלן יהיה אחראי לתיאום מקומות החיבור של כל המערכות השונות עם חברות החשמל, בזק, הגז, המים, הביוב וכו'.

3. עבודות בטון

3.1 הקבלן יהיה אחראי לתיאום מקומות החיבור של כל המערכות השונות עם חברות החשמל, בזק, הגז, המים, הביוב וכו'.

3.2 הקבלן יהיה אחראי לתיאום מקומות החיבור של כל המערכות השונות עם חברות החשמל, בזק, הגז, המים, הביוב וכו'.

3.3 הקבלן יהיה אחראי לתיאום מקומות החיבור של כל המערכות השונות עם חברות החשמל, בזק, הגז, המים, הביוב וכו'.

3.4 הקבלן יהיה אחראי לתיאום מקומות החיבור של כל המערכות השונות עם חברות החשמל, בזק, הגז, המים, הביוב וכו'.

3.5 הקבלן יהיה אחראי לתיאום מקומות החיבור של כל המערכות השונות עם חברות החשמל, בזק, הגז, המים, הביוב וכו'.

3.6 הקבלן יהיה אחראי לתיאום מקומות החיבור של כל המערכות השונות עם חברות החשמל, בזק, הגז, המים, הביוב וכו'.

3.7 הקבלן יהיה אחראי לתיאום מקומות החיבור של כל המערכות השונות עם חברות החשמל, בזק, הגז, המים, הביוב וכו'.

3.8 הקבלן יהיה אחראי לתיאום מקומות החיבור של כל המערכות השונות עם חברות החשמל, בזק, הגז, המים, הביוב וכו'.

3.9 הקבלן יהיה אחראי לתיאום מקומות החיבור של כל המערכות השונות עם חברות החשמל, בזק, הגז, המים, הביוב וכו'.

3.10 הקבלן יהיה אחראי לתיאום מקומות החיבור של כל המערכות השונות עם חברות החשמל, בזק, הגז, המים, הביוב וכו'.

4. עבודות בניה

4.1 הקבלן יהיה אחראי לתיאום מקומות החיבור של כל המערכות השונות עם חברות החשמל, בזק, הגז, המים, הביוב וכו'.

4.2 הקבלן יהיה אחראי לתיאום מקומות החיבור של כל המערכות השונות עם חברות החשמל, בזק, הגז, המים, הביוב וכו'.

4.3 הקבלן יהיה אחראי לתיאום מקומות החיבור של כל המערכות השונות עם חברות החשמל, בזק, הגז, המים, הביוב וכו'.

4.4 הקבלן יהיה אחראי לתיאום מקומות החיבור של כל המערכות השונות עם חברות החשמל, בזק, הגז, המים, הביוב וכו'.

4.5 הקבלן יהיה אחראי לתיאום מקומות החיבור של כל המערכות השונות עם חברות החשמל, בזק, הגז, המים, הביוב וכו'.

4.6 הקבלן יהיה אחראי לתיאום מקומות החיבור של כל המערכות השונות עם חברות החשמל, בזק, הגז, המים, הביוב וכו'.

4.7 הקבלן יהיה אחראי לתיאום מקומות החיבור של כל המערכות השונות עם חברות החשמל, בזק, הגז, המים, הביוב וכו'.

4.8 הקבלן יהיה אחראי לתיאום מקומות החיבור של כל המערכות השונות עם חברות החשמל, בזק, הגז, המים, הביוב וכו'.

4.9 הקבלן יהיה אחראי לתיאום מקומות החיבור של כל המערכות השונות עם חברות החשמל, בזק, הגז, המים, הביוב וכו'.

4.10 הקבלן יהיה אחראי לתיאום מקומות החיבור של כל המערכות השונות עם חברות החשמל, בזק, הגז, המים, הביוב וכו'.

5. עבודות מתכת

5.1 הקבלן יהיה אחראי לתיאום מקומות החיבור של כל המערכות השונות עם חברות החשמל, בזק, הגז, המים, הביוב וכו'.

5.2 הקבלן יהיה אחראי לתיאום מקומות החיבור של כל המערכות השונות עם חברות החשמל, בזק, הגז, המים, הביוב וכו'.

5.3 הקבלן יהיה אחראי לתיאום מקומות החיבור של כל המערכות השונות עם חברות החשמל, בזק, הגז, המים, הביוב וכו'.

5.4 הקבלן יהיה אחראי לתיאום מקומות החיבור של כל המערכות השונות עם חברות החשמל, בזק, הגז, המים, הביוב וכו'.

5.5 הקבלן יהיה אחראי לתיאום מקומות החיבור של כל המערכות השונות עם חברות החשמל, בזק, הגז, המים, הביוב וכו'.

5.6 הקבלן יהיה אחראי לתיאום מקומות החיבור של כל המערכות השונות עם חברות החשמל, בזק, הגז, המים, הביוב וכו'.

5.7 הקבלן יהיה אחראי לתיאום מקומות החיבור של כל המערכות השונות עם חברות החשמל, בזק, הגז, המים, הביוב וכו'.

5.8 הקבלן יהיה אחראי לתיאום מקומות החיבור של כל המערכות השונות עם חברות החשמל, בזק, הגז, המים, הביוב וכו'.

5.9 הקבלן יהיה אחראי לתיאום מקומות החיבור של כל המערכות השונות עם חברות החשמל, בזק, הגז, המים, הביוב וכו'.

5.10 הקבלן יהיה אחראי לתיאום מקומות החיבור של כל המערכות השונות עם חברות החשמל, בזק, הגז, המים, הביוב וכו'.

6. עבודות אלומיניום

6.1 הקבלן יהיה אחראי לתיאום מקומות החיבור של כל המערכות השונות עם חברות החשמל, בזק, הגז, המים, הביוב וכו'.

6.2 הקבלן יהיה אחראי לתיאום מקומות החיבור של כל המערכות השונות עם חברות החשמל, בזק, הגז, המים, הביוב וכו'.

6.3 הקבלן יהיה אחראי לתיאום מקומות החיבור של כל המערכות השונות עם חברות החשמל, בזק, הגז, המים, הביוב וכו'.

6.4 הקבלן יהיה אחראי לתיאום מקומות החיבור של כל המערכות השונות עם חברות החשמל, בזק, הגז, המים, הביוב וכו'.

6.5 הקבלן יהיה אחראי לתיאום מקומות החיבור של כל המערכות השונות עם חברות החשמל, בזק, הגז, המים, הביוב וכו'.

6.6 הקבלן יהיה אחראי לתיאום מקומות החיבור של כל המערכות השונות עם חברות החשמל, בזק, הגז, המים, הביוב וכו'.

6.7 הקבלן יהיה אחראי לתיאום מקומות החיבור של כל המערכות השונות עם חברות החשמל, בזק, הגז, המים, הביוב וכו'.

6.8 הקבלן יהיה אחראי לתיאום מקומות החיבור של כל המערכות השונות עם חברות החשמל, בזק, הגז, המים, הביוב וכו'.

6.9 הקבלן יהיה אחראי לתיאום מקומות החיבור של כל המערכות השונות עם חברות החשמל, בזק, הגז, המים, הביוב וכו'.

6.10 הקבלן יהיה אחראי לתיאום מקומות החיבור של כל המערכות השונות עם חברות החשמל, בזק, הגז, המים, הביוב וכו'.

7. עבודות גבס

7.1 הקבלן יהיה אחראי לתיאום מקומות החיבור של כל המערכות השונות עם חברות החשמל, בזק, הגז, המים, הביוב וכו'.

7.2 הקבלן יהיה אחראי לתיאום מקומות החיבור של כל המערכות השונות עם חברות החשמל, בזק, הגז, המים, הביוב וכו'.

7.3 הקבלן יהיה אחראי לתיאום מקומות החיבור של כל המערכות השונות עם חברות החשמל, בזק, הגז, המים, הביוב וכו'.

7.4 הקבלן יהיה אחראי לתיאום מקומות החיבור של כל המערכות השונות עם חברות החשמל, בזק, הגז, המים, הביוב וכו'.

7.5 הקבלן יהיה אחראי לתיאום מקומות החיבור של כל המערכות השונות עם חברות החשמל, בזק, הגז, המים, הביוב וכו'.

7.6 הקבלן יהיה אחראי לתיאום מקומות החיבור של כל המערכות השונות עם חברות החשמל, בזק, הגז, המים, הביוב וכו'.

7.7 הקבלן יהיה אחראי לתיאום מקומות החיבור של כל המערכות השונות עם חברות החשמל, בזק, הגז, המים, הביוב וכו'.

7.8 הקבלן יהיה אחראי לתיאום מקומות החיבור של כל המערכות השונות עם חברות החשמל, בזק, הגז, המים, הביוב וכו'.

7.9 הקבלן יהיה אחראי לתיאום מקומות החיבור של כל המערכות השונות עם חברות החשמל, בזק, הגז, המים, הביוב וכו'.

7.10 הקבלן יהיה אחראי לתיאום מקומות החיבור של כל המערכות השונות עם חברות החשמל, בזק, הגז, המים, הביוב וכו'.

8. עבודות ריצוף וחיפוי

8.1 הקבלן יהיה אחראי לתיאום מקומות החיבור של כל המערכות השונות עם חברות החשמל, בזק, הגז, המים, הביוב וכו'.

8.2 הקבלן יהיה אחראי לתיאום מקומות החיבור של כל המערכות השונות עם חברות החשמל, בזק, הגז, המים, הביוב וכו'.

8.3 הקבלן יהיה אחראי לתיאום מקומות החיבור של כל המערכות השונות עם חברות החשמל, בזק, הגז, המים, הביוב וכו'.

8.4 הקבלן יהיה אחראי לתיאום מקומות החיבור של כל המערכות השונות עם חברות החשמל, בזק, הגז, המים, הביוב וכו'.

8.5 הקבלן יהיה אחראי לתיאום מקומות החיבור של כל המערכות השונות עם חברות החשמל, בזק, הגז, המים, הביוב וכו'.

8.6 הקבלן יהיה אחראי לתיאום מקומות החיבור של כל המערכות השונות עם חברות החשמל, בזק, הגז, המים, הביוב וכו'.

8.7 הקבלן יהיה אחראי לתיאום מקומות החיבור של כל המערכות השונות עם חברות החשמל, בזק, הגז, המים, הביוב וכו'.

8.8 הקבלן יהיה אחראי לתיאום מקומות החיבור של כל המערכות השונות עם חברות החשמל, בזק, הגז, המים, הביוב וכו'.

8.9 הקבלן יהיה אחראי לתיאום מקומות החיבור של כל המערכות השונות עם חברות החשמל, בזק, הגז, המים, הביוב וכו'.

8.10 הקבלן יהיה אחראי לתיאום מקומות החיבור של כל המערכות השונות עם חברות החשמל, בזק, הגז, המים, הביוב וכו'.

9. עבודות צבע

9.1 הקבלן יהיה אחראי לתיאום מקומות החיבור של כל המערכות השונות עם חברות החשמל, בזק, הגז, המים, הביוב וכו'.

9.2 הקבלן יהיה אחראי לתיאום מקומות החיבור של כל המערכות השונות עם חברות החשמל, בזק, הגז, המים, הביוב וכו'.

9.3 הקבלן יהיה אחראי לתיאום מקומות החיבור של כל המערכות השונות עם חברות החשמל, בזק, הגז, המים, הביוב וכו'.

9.4 הקבלן יהיה אחראי לתיאום מקומות החיבור של כל המערכות השונות עם חברות החשמל, בזק, הגז, המים, הביוב וכו'.

9.5 הקבלן יהיה אחראי לתיאום מקומות החיבור של כל המערכות השונות עם חברות החשמל, בזק, הגז, המים, הביוב וכו'.

9.6 הקבלן יהיה אחראי לתיאום מקומות החיבור של כל המערכות השונות עם חברות החשמל, בזק, הגז, המים, הביוב וכו'.

9.7 הקבלן יהיה אחראי לתיאום מקומות החיבור של כל המערכות השונות עם חברות החשמל, בזק, הגז, המים, הביוב וכו'.

9.8 הקבלן יהיה אחראי לתיאום מקומות החיבור של כל המערכות השונות עם חברות החשמל, בזק, הגז, המים, הביוב וכו'.

9.9 הקבלן יהיה אחראי לתיאום מקומות החיבור של כל המערכות השונות עם חברות החשמל, בזק, הגז, המים, הביוב וכו'.

9.10 הקבלן יהיה אחראי לתיאום מקומות החיבור של כל המערכות השונות עם חברות החשמל, בזק, הגז, המים, הביוב וכו'.

10. עבודות אבן

10.1 הקבלן יהיה אחראי לתיאום מקומות החיבור של כל המערכות השונות עם חברות החשמל, בזק, הגז, המים, הביוב וכו'.

10.2 הקבלן יהיה אחראי לתיאום מקומות החיבור של כל המערכות השונות עם חברות החשמל, בזק, הגז, המים, הביוב וכו'.

10.3 הקבלן יהיה אחראי לתיאום מקומות החיבור של כל המערכות השונות עם חברות החשמל, בזק, הגז, המים, הביוב וכו'.

10.4 הקבלן יהיה אחראי לתיאום מקומות החיבור של כל המערכות השונות עם חברות החשמל, בזק, הגז, המים, הביוב וכו'.

10.5 הקבלן יהיה אחראי לתיאום מקומות החיבור של כל המערכות השונות עם חברות החשמל, בזק, הגז, המים, הביוב וכו'.

10.6 הקבלן יהיה אחראי לתיאום מקומות החיבור של כל המערכות השונות עם חברות החשמל, בזק, הגז, המים, הביוב וכו'.

10.7 הקבלן יהיה אחראי לתיאום מקומות החיבור של כל המערכות השונות עם חברות החשמל, בזק, הגז, המים, הביוב וכו'.

10.8 הקבלן יהיה אחראי לתיאום מקומות החיבור של כל המערכות השונות עם חברות החשמל, בזק, הגז, המים, הביוב וכו'.

10.9 הקבלן יהיה אחראי לתיאום מקומות החיבור של כל המערכות השונות עם חברות החשמל, בזק, הגז, המים, הביוב וכו'.

10.10 הקבלן יהיה אחראי לתיאום מקומות החיבור של כל המערכות השונות עם חברות החשמל, בזק, הגז, המים, הביוב וכו'.

11. עבודות אינסטלציה

11.1 הקבלן יהיה אחראי לתיאום מקומות החיבור של כל המערכות השונות עם חברות החשמל, בזק, הגז, המים, הביוב וכו'.

11.2 הקבלן יהיה אחראי לתיאום מקומות החיבור של כל המערכות השונות עם חברות החשמל, בזק, הגז, המים, הביוב וכו'.

11.3 הקבלן יהיה אחראי לתיאום מקומות החיבור של כל המערכות השונות עם חברות החשמל, בזק, הגז, המים, הביוב וכו'.

11.4 הקבלן יהיה אחראי לתיאום מקומות החיבור של כל המערכות השונות עם חברות החשמל, בזק, הגז, המים, הביוב וכו'.

11.5 הקבלן יהיה אחראי לתיאום מקומות החיבור של כל המערכות השונות עם חברות החשמל, בזק, הגז, המים, הביוב וכו'.

11.6 הקבלן יהיה אחראי לתיאום מקומות החיבור של כל המערכות השונות עם חברות החשמל, בזק, הגז, המים, הביוב וכו'.

11.7 הקבלן יהיה אחראי לתיאום מקומות החיבור של כל המערכות השונות עם חברות החשמל, בזק, הגז, המים, הביוב וכו'.

11.8 הקבלן יהיה אחראי לתיאום מקומות החיבור של כל המערכות השונות עם חברות החשמל, בזק, הגז, המים, הביוב וכו'.

11.9 הקבלן יהיה אחראי לתיאום מקומות החיבור של כל המערכות השונות עם חברות החשמל, בזק, הגז, המים, הביוב וכו'.

11.10 הקבלן יהיה אחראי לתיאום מקומות החיבור של כל המערכות השונות עם חברות החשמל, בזק, הגז, המים, הביוב וכו'.

12. עבודות חשמל

12.1 הקבלן יהיה אחראי לתיאום מקומות החיבור של כל המערכות השונות עם חברות החשמל, בזק, הגז, המים, הביוב וכו'.

12.2 הקבלן יהיה אחראי לתיאום מקומות החיבור של כל המערכות השונות עם חברות החשמל, בזק, הגז, המים, הביוב וכו'.

12.3 הקבלן יהיה אחראי לתיאום מקומות החיבור של כל המערכות השונות עם חברות החשמל, בזק, הגז, המים, הביוב וכו'.

12.4 הקבלן יהיה אחראי לתיאום מקומות החיבור של כל המערכות השונות עם חברות החשמל, בזק, הגז, המים, הביוב וכו'.

12.5 הקבלן יהיה אחראי לתיאום מקומות החיבור של כל המערכות השונות עם חברות החשמל, בזק, הגז, המים, הביוב וכו'.

12.6 הקבלן יהיה אחראי לתיאום מקומות החיבור של כל המערכות השונות עם חברות החשמל, בזק, הגז, המים, הביוב וכו'.

12.7 הקבלן יהיה אחראי לתיאום מקומות החיבור של כל המערכות השונות עם חברות החשמל, בזק, הגז, המים, הביוב וכו'.

12.8 הקבלן יהיה אחראי לתיאום מקומות החיבור של כל המערכות השונות עם חברות החשמל, בזק, הגז, המים, הביוב וכו'.

12.9 הקבלן יהיה אחראי לתיאום מקומות החיבור של כל המערכות השונות עם חברות החשמל, בזק, הגז, המים, הביוב וכו'.

12.10 הקבלן יהיה אחראי לתיאום מקומות החיבור של כל המערכות השונות עם חברות החשמל, בזק, הגז, המים, הביוב וכו'.

13. עבודות פיתוח

13.1 הקבלן יהיה אחראי לתיאום מקומות החיבור של כל המערכות השונות עם חברות החשמל, בזק, הגז, המים, הביוב וכו'.

13.2 הקבלן יהיה אחראי לתיאום מקומות החיבור של כל המערכות השונות עם חברות החשמל, בזק, הגז, המים, הביוב וכו'.

13.3 הקבלן יהיה אחראי לתיאום מקומות החיבור של כל המערכות השונות עם חברות החשמל, בזק, הגז, המים, הביוב וכו'.

13.4 הקבלן יהיה אחראי לתיאום מקומות החיבור של כל המערכות השונות עם חברות החשמל, בזק, הגז, המים, הביוב וכו'.

13.5 הקבלן יהיה אחראי לתיאום מקומות החיבור של כל המערכות השונות עם חברות החשמל, בזק, הגז, המים, הביוב וכו'.

13.6 הקבלן יהיה אחראי לתיאום מקומות החיבור של כל המערכות השונות עם חברות החשמל, בזק, הגז, המים, הביוב וכו'.

13.7 הקבלן יהיה אחראי לתיאום מקומות החיבור של כל המערכות השונות עם חברות החשמל, בזק, הגז, המים, הביוב וכו'.

13.8 הקבלן יהיה אחראי לתיאום מקומות החיבור של כל המערכות השונות עם חברות החשמל, בזק, הגז, המים, הביוב וכו'.

13.9 הקבלן יהיה אחראי לתיאום מקומות החיבור של כל המערכות השונות עם חברות החשמל, בזק, הגז, המים, הביוב וכו'.

13.10 הקבלן יהיה אחראי לתיאום מקומות החיבור של כל המערכות השונות עם חברות החשמל, בזק, הגז, המים, הביוב וכו'.

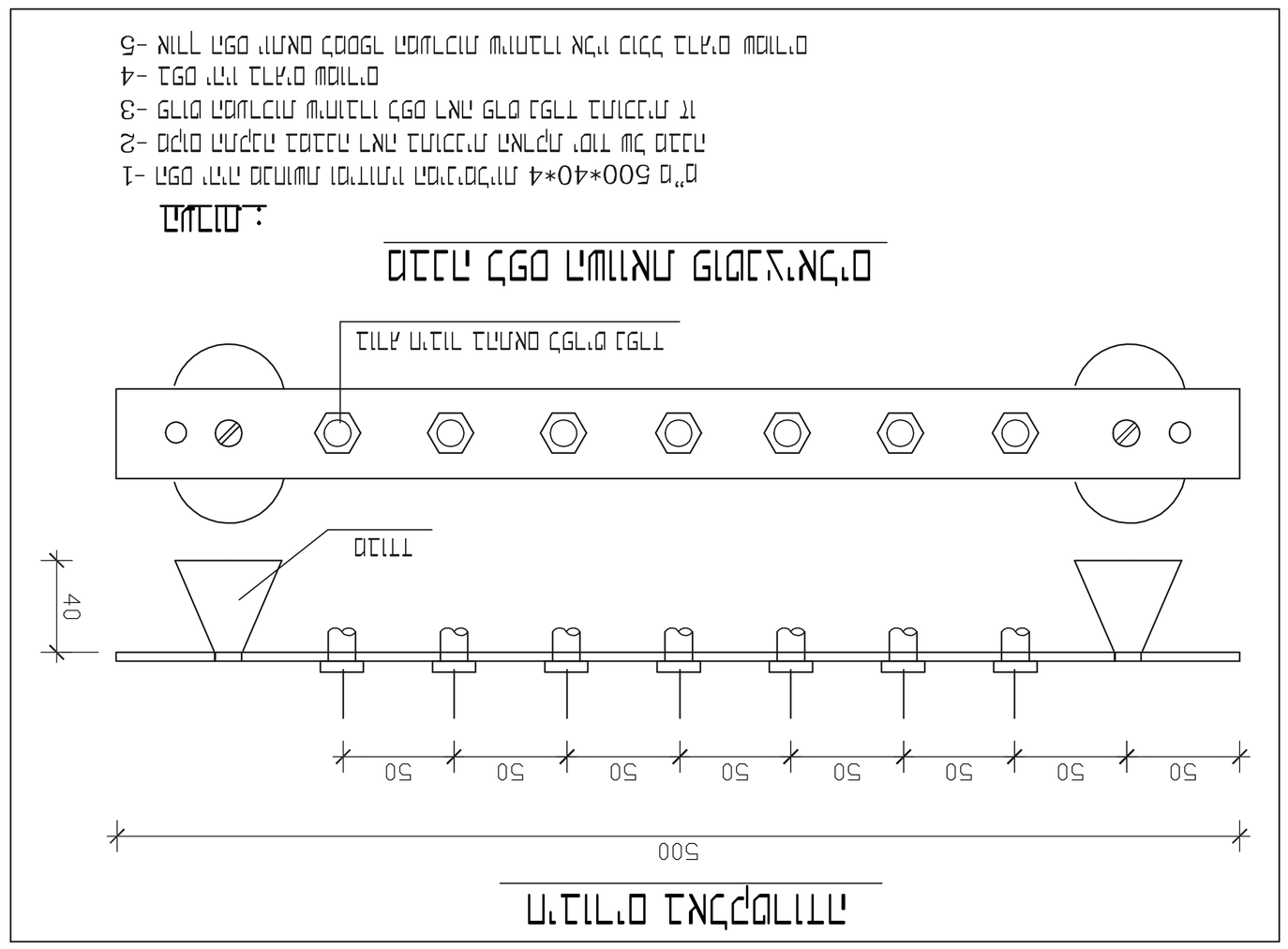

מדרגות בטון

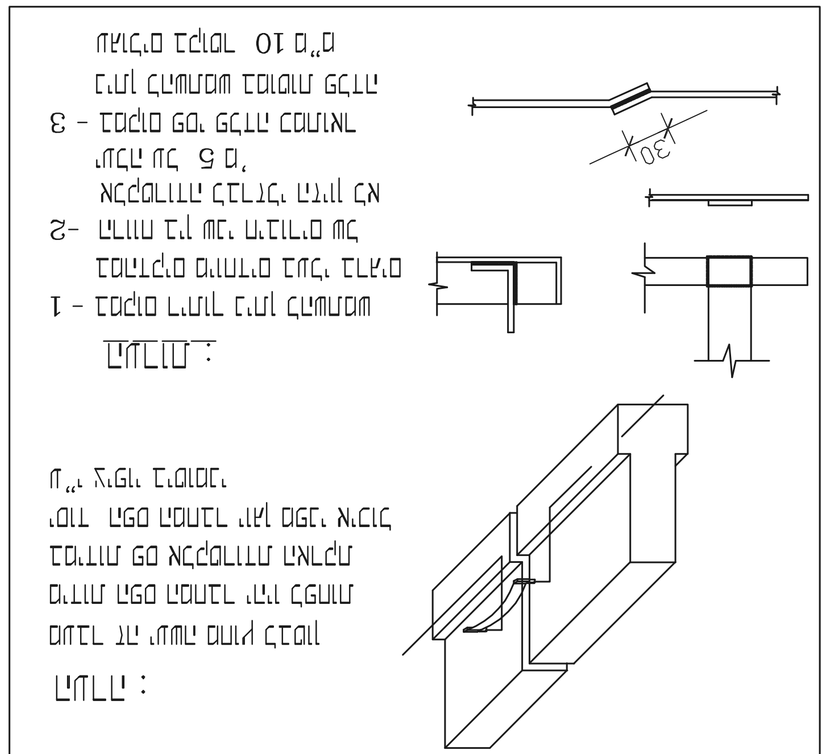

פרטי מעקות

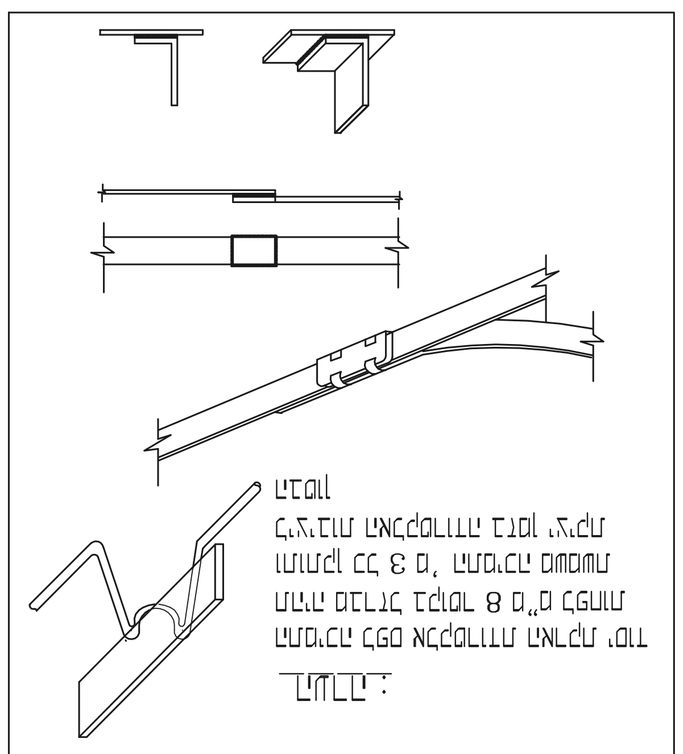

מעקות

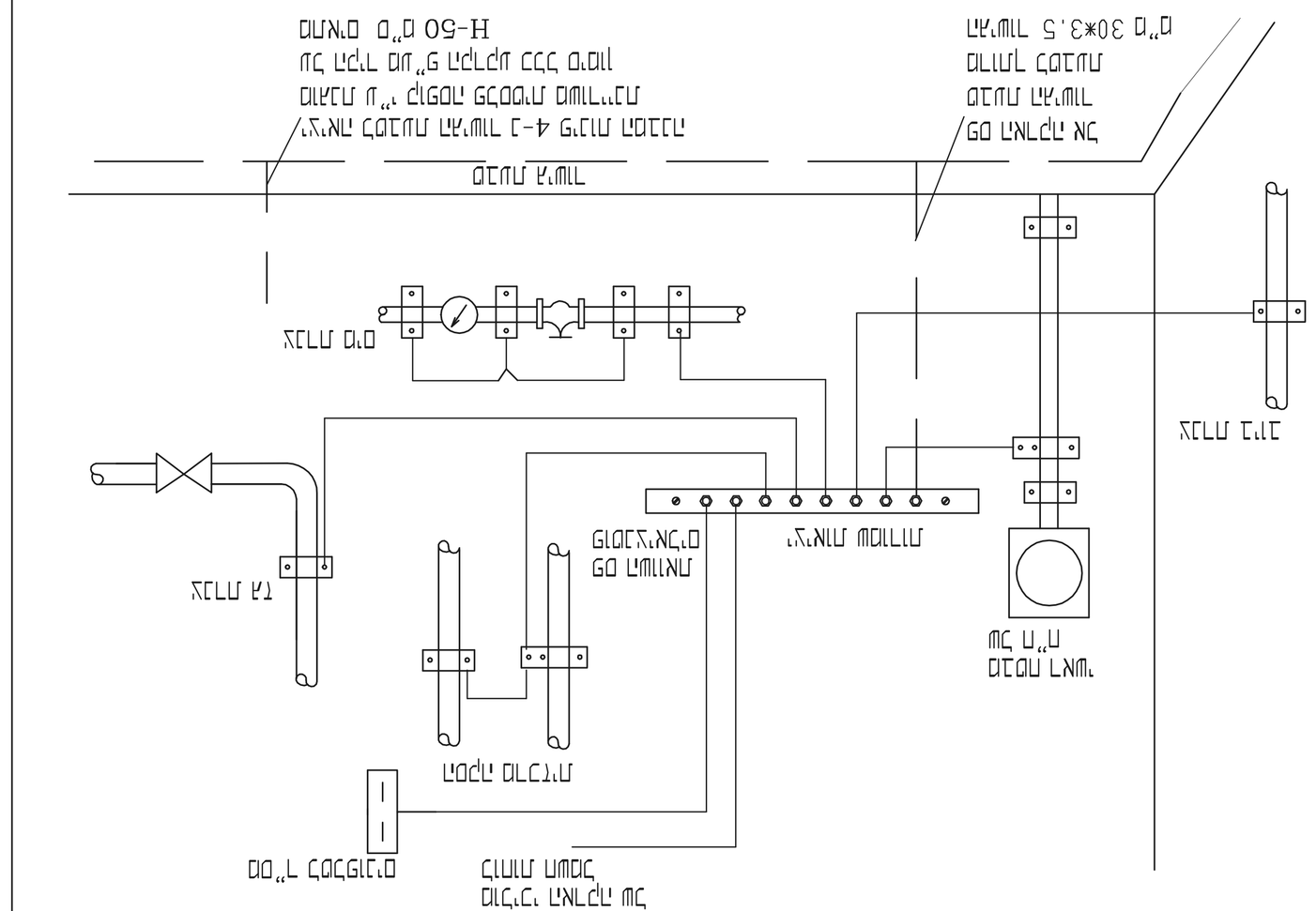
מדרגות בטון
מעקה מ"מ
מדפי זכוכית
מעקה מ"מ
מדפי זכוכית
מעקה מ"מ
מדפי זכוכית