מפה מצבית וטופוגרפית (ראה הערה מס'4)

מחוז : המרכז
נפה : השרון
מקום : תל-מונד
גוש : 7801
חלקי חלקות: 120,122, 123
חלקה ארעית : 12 (ע"פ תכנית לצרכי רישום מתאריך 24\1\13)
מגרש 2257 (לפי הצ\5-1\105א)
בשטח: 2.000 ד'
קנה מידה: 1:250
הוכן עבור : אדריכל גדעון פובזנר

לצורך תכנון: יש לקבל נתונים על זכויות בניה, קווי בנין והפקעות מהוועדה המקומית לתכנון ולבניה

אין להשתמש בקווי הבנין שערך המודד לרישוי זמין ללא אישור הוועדה

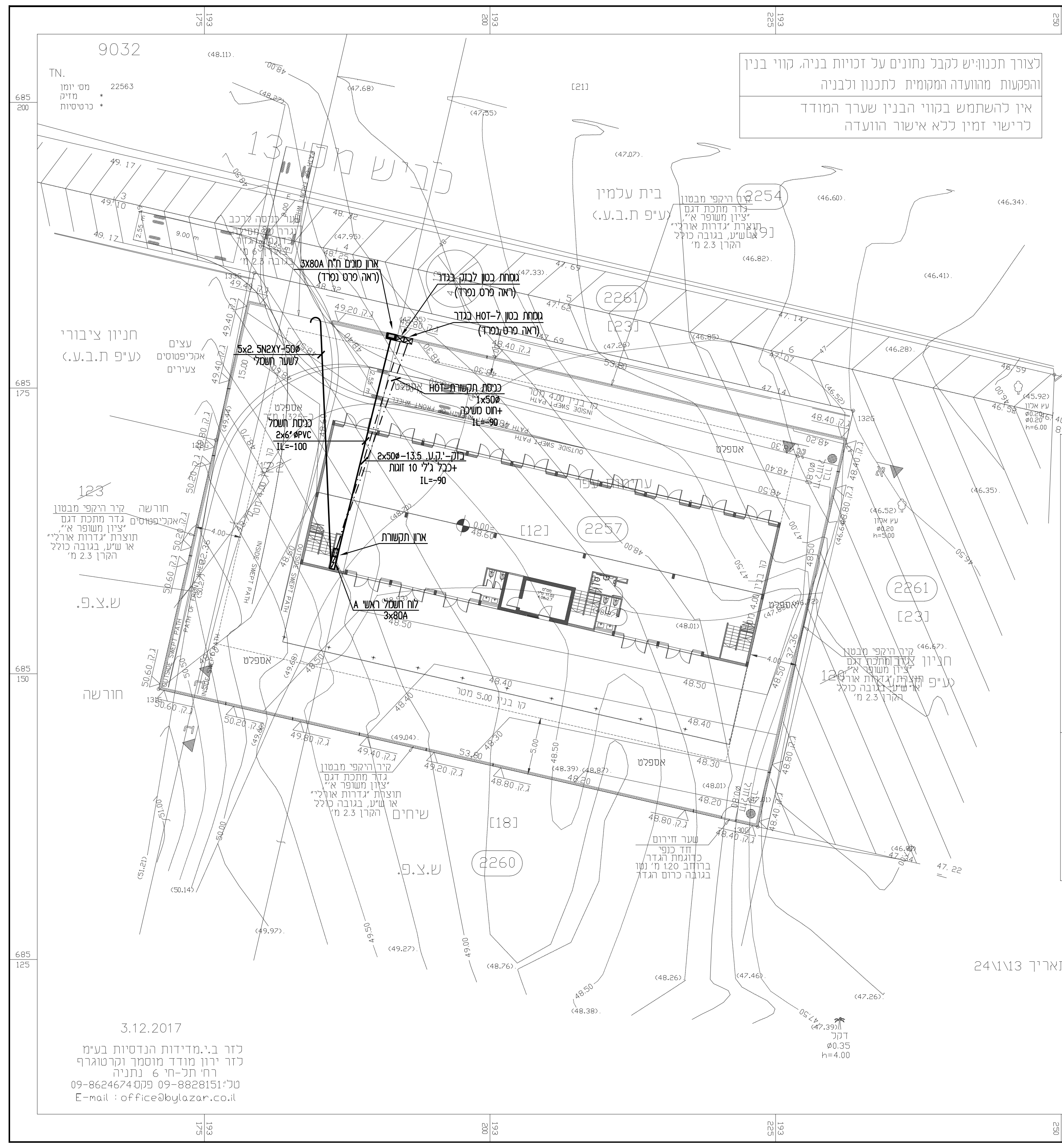

3.12.2017

לזר ב.י. מדידות הנדסיות בע"מ
לזר ירון מודד מוסמך וקרטוגרף
רח' תל-חי 6 נתניה
טל': 09-8828151 פקס: 09-8624674
E-mail : office@bylazar.co.il

תרשים סביבה 1 : 5000

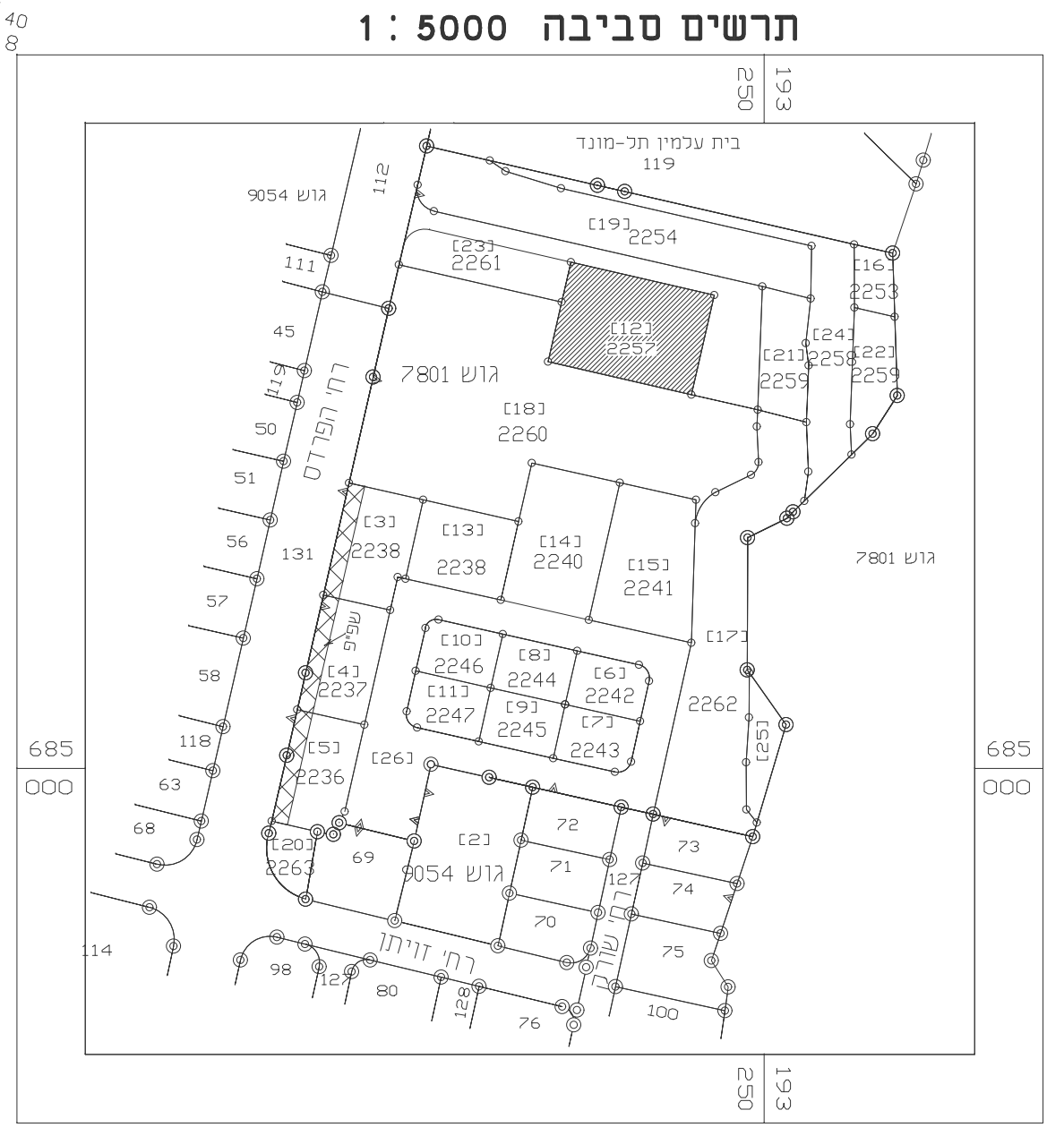

הערות:
1.גבולות החלקות הרשומות נלקחו ממפת הגוש
2.גבולות ושטח החלקה הארעית 12 נלקחו מתכנית לצרכי רישום מתאריך 24\1\13
3.חלוקה לפי הצ\5-1\105א
גבולות ושטח המגרש אינם סופיים ועשויים להישתנות
עד לקבלת תכנית לצרכי רישום מאושרת כ -"כשרה לרישום"
4.אין להשתמש בקווי הבנין שערך המודד לרישוי זמין ללא אישור הוועדה
5.הגבהים בסוגרים הינם קיימים ומבוססים על רשת האזון הארצית.
6.רשת הקואורדינטות הינה הרשת הארצית
7.לא לצרכי רישום

פרט לגומחת הוט בגדר

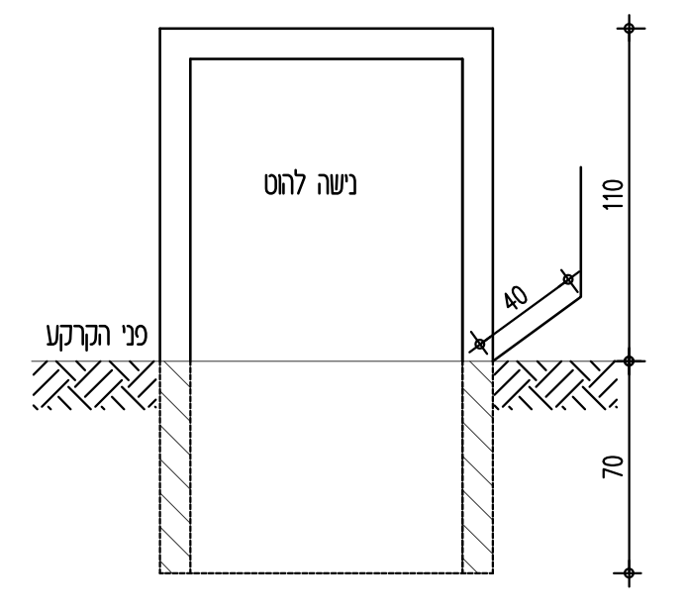

פרט לגומחת בזק בגדר

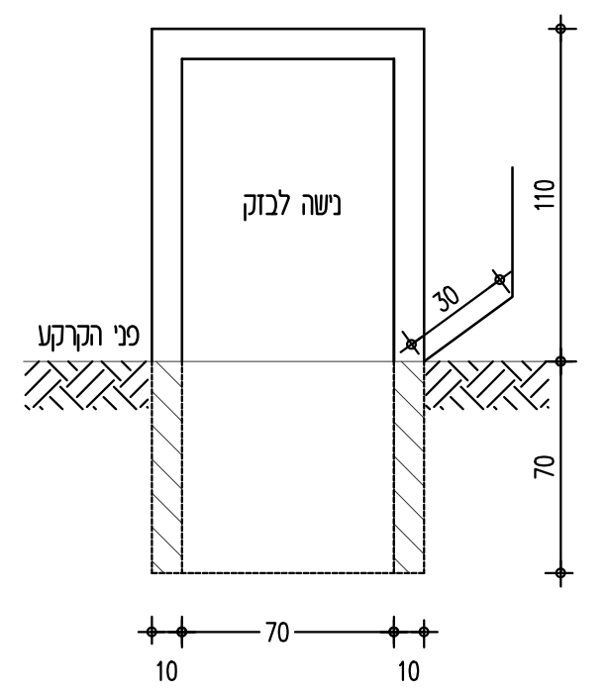

פרט גומחה לארון ח"ח

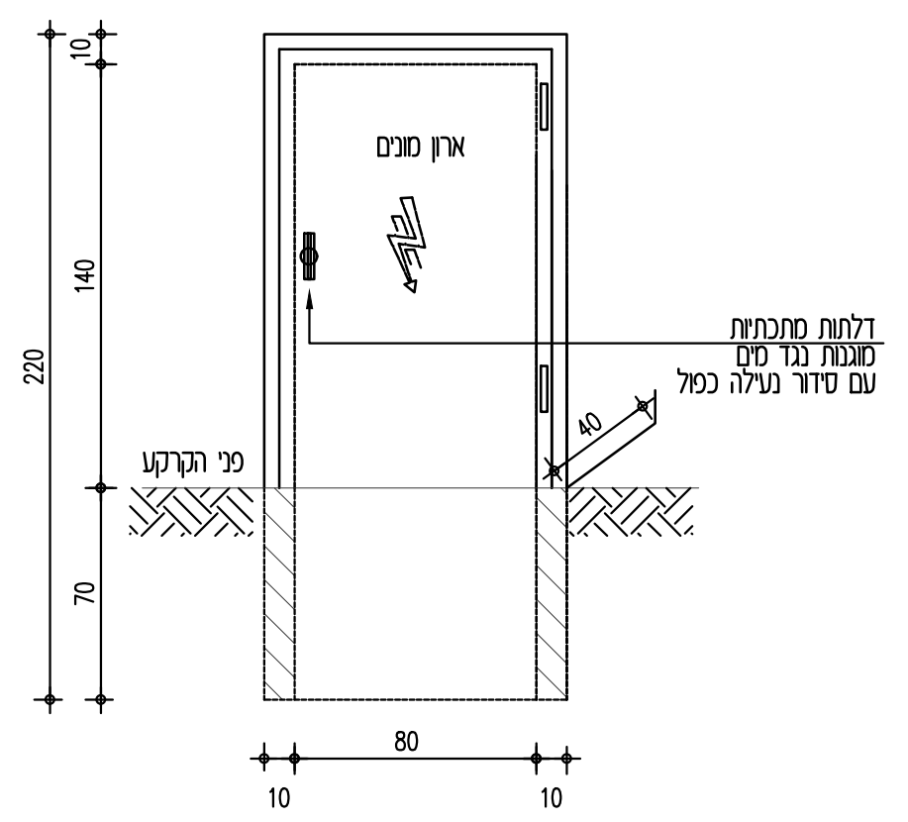

הערה:
תוכנית סופית למיקום פילרים של חשמל ותקשורת רק לאחר אישורים של בזק וח.חשמל

על המבצע לבקר את המידות ולהודיע למתכנן על כל טעות, סטיה, סתירה או אי התאמה בטרם המשיך בעבודתו. המתכנן הינו הבעלים הבלעדי של תכנית זו ושל זכויות היוצרים בה. אין לעשות כל שמוש בתוכנית זו, ברעיונות הגלומים בה ללא אישור מראש ובכתב של המתכנן.

תפוצה											
מהדורה:	תאריך:	ניהול ביצוע:	המזמין:	אדריכל:	קונסט':	אינסט':	מיזוג אויר:	בטיחות:			
00	12. 08. 18	☒									

מהדורה:	תאריך עדכון:	עידכון
01	28. 08. 18	עדכון למכרז

המזמין :

פובזנר גידי
אדריכל

שם הפרויקט :

מחסני המועצה
תל מונד

שם התוכנית :

הזנות חשמל ותקשורת
במסגרת פיתוח שטח

מסי התוכנית :		4097-20			תכנן : י. רפפורט
לאישור	לעיון	למכרז	לביצוע	קנ"מ: 1: 250	שרטט : אילנה
○	○	●	○	תאריך התחלה: 12. 08. 18	ביקר : י. רפפורט

י. רפפורט מהנדס חשמל בע"מ
תכנון יעוץ פיקוח
משרד : רח' אופנהיימר 5 רחובות
טל: 08-9315305 פקס: 08-9315307
מכתבים : ת.ד. 2446 רחובות 7612302
EMAIL : OFFICE@YRAP.CO.IL