כללי

1 - ביצוע כל חלק המתואר בתכנית זאת יבוצע באישור המנהל ובתנאי שקיים לגביו היתר בניה כדין.
2 - לפני ביצוע הביסוס המבצע יקרא את דו״ח הקרקע של מכטה גיאוטכניקה בע״מ טל׳: 09-7424175 תדפיס הדו״ח יימצא באתר בכל זמן ביצוע הביסוס.
3 - כל עבודות הביסוס יבוצעו בהתאם לרשום בדו״ח לעיל.
4 - פרופיל שכבות הקרקע רשום בדו״ח הנ״ל.
5 - הארקת יסודות תבוצע לפי תכנית יועץ החשמל.
6 - מיקום הכלונסאות יסומן ע״י מודד מוסמך.
7 - אורך הכלונסאות לפי המסומן בתכנית.
8 - אין לבצע שינוי בנתוני התכנית ללא קבלת אישור המהנדס המתכנן.
9 - המפרט הכללי מהווה חלק בלתי נפרד מתכנית זו.
10 - יש להזמין את משרד המתכנן לביקורת הזיון לפחות 72 שעות לפני מועד היציקה.
11 - עבודות החפירה והתימוך יבוצע תוך הפרעה מזערית לסביבה.
12 - יש לעשות את כל ההכנות למעברי צנרת לפי הנחיות היועצים.
13 - על המפקח באתר לוודא העדר מפולות ע״י בדיקת עומק הכלונסאות בתום הקדיחה ולפני היציקה.
14 - על הקבלן לנקוט בכל האמצעים להבטחת ניקוז האתר במהלך ביצוע העבודות (במידת הצורך עליו להתייעץ עם יועץ ניקוז מטעמו).
15 - אין לפגוע בתשתיות תת-קרקעיות קיימות.
16 - ראה מפרטים לביצוע כלונסאות בשיטת CFA ובשיטת בנטונייט בדו״ח הקרקע.

בטון וזיון הכלונס

1 - הבטון בכלונסאות יהיה מסוג ב-30 בדרגת חשיפה 3 בעל שקיעה של 8״.
יש להתייחס לכל הדרישות המפורטות במפרט הבינמשרדי לביצוע כלונסאות (פרק 23) ולהתייעץ עם טכנולוג בטון באשר להרכב המדוייק של התערובת.
2 - פלדת הזיון תהיה מצולעת רתיכה ותתאים לדרישות 4466 חלק 3.
3 - כלובי הזיון יהיו מרותכים.
4 - אין להתקין כלוב זיון מחלקי מוטות ובאורכים שונים מהאמור בתכנית.
5 - יש לחזק את כלוב הזיון ע״י הוספת קשירות וריתוכים פנימיים ביחס למוטות הזיון האורכיים במטרה להבטיח שלמות הכלוב ומניעת כפיפה בעת ההרמה.

פרט טיפוסי לכלונסאות
1:25

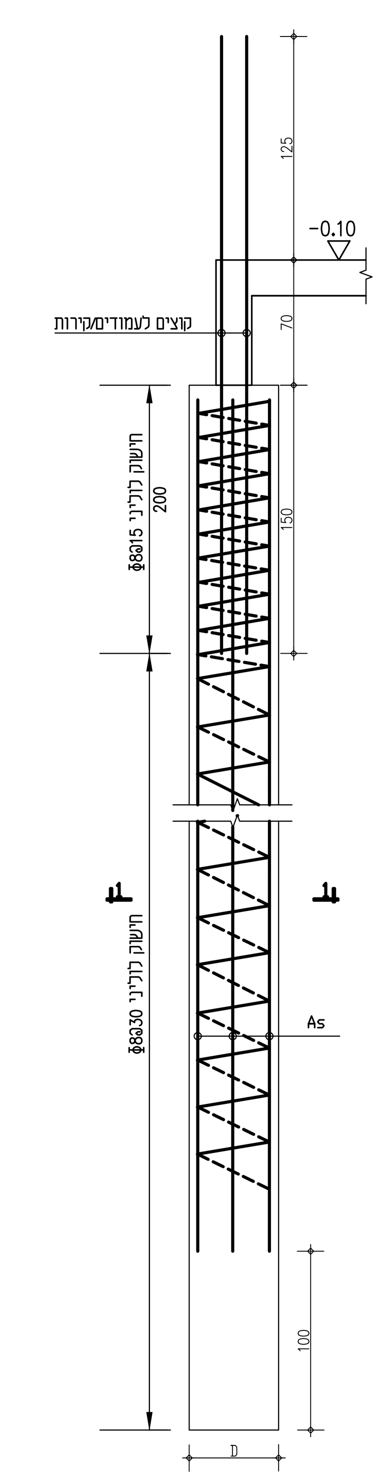

1-1

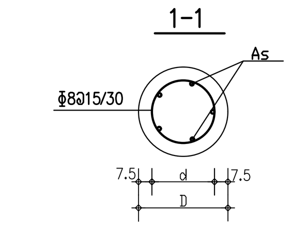

D	d	As
ס"מ	ס"מ	מ"מ
50	35	5Φ16
60	45	6Φ18
90	75	8Φ22

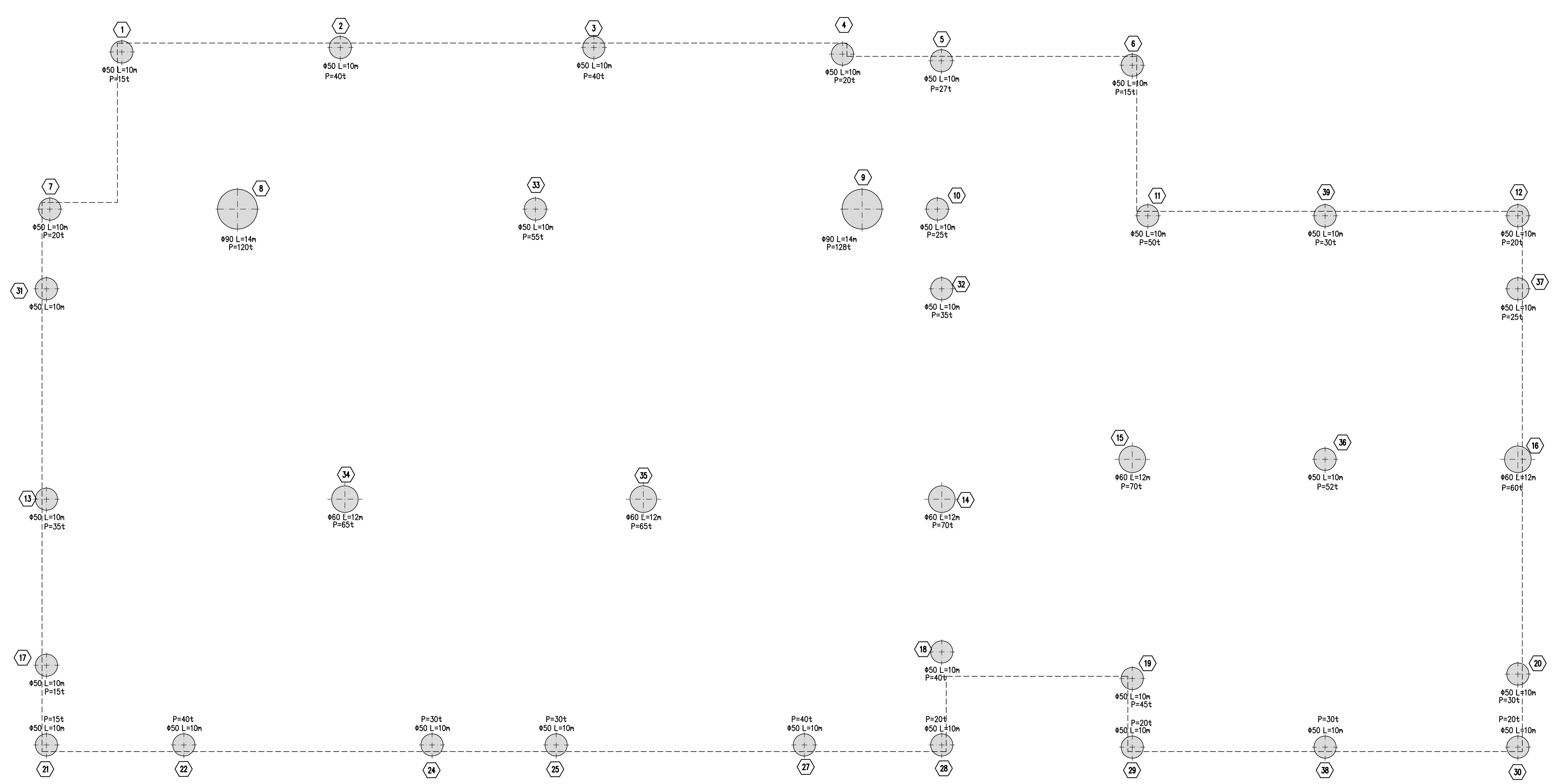

שינויים | חתימה

תכנית זאת נערכה על ידי מהנדס המאוגד באיגוד מהנדסי המבנים בארגון המהנדסים והאדריכלים העצמאיים

בי"ס אור תורה
אולם ספורט
תל מונד

אין בשליחת תכנית זאת בקובץ DWG משום הרשאה לכל מאן דהו לעשות שימוש כלשהו בתכניות המציב ללא רשותי המפורשת ובכתב תוכן הקבצים שנשלחו הם רכוש המתכנן וכל הזכויות בתכניות המצורפות הינן של המתכנן ושלו בלבד.

ש.פובזנר - ג.פובזנר
אדריכלים
רח׳ בן-עזרא 5, ת"א 64246
טל: 03-5247389 פקס: 03-5249875
Email: general@powsner.com

מהדורה	לעיון	לאישור	למכרז	לבצוע
01			X	

מס עבודה					מקצוע	סוג	גוש	מפלס		מספר	
2	5	8	1	2	L	0	0	0	0	0	8

נושא: יסודות

פרי - רבין מהנדסים בע"מ
רח׳ יד חרוצים 12 ת"א 62098 טל׳ 5249119\03, פקס 5223575

הקבלן אחראי לביצוע הנכון לפי התכנון. על כל אי-התאמה בתכניות ו/או טעות במידות עליו להתריע בכתב למפקח, ולפעול לפי הוראותיו.

קובץ: SPORT-YESODOT

קנה מדה	1:50 1:25
תאריך	27.03.2019
שרטט	עדה ב.
בדק	ש. רבין
אישר	ש. רבין
מהנדס אחראי	ש. רבין
גודל גליון	

X:\תל מונד-אולם ספורט\קונסטרוקציה\SPORT-YESODOT.dwg 01\04\2019