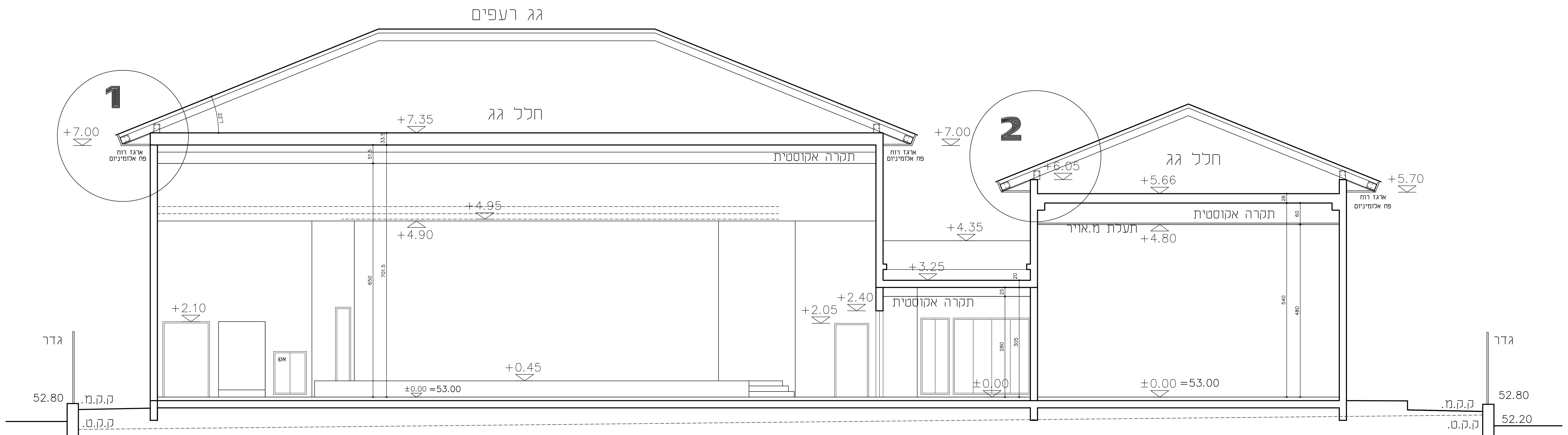
גג רעפים
חלל גג
1
2
+7.00
+7.35
ארגז רוח
פח אלומיניום
תקרה אקוסטית
+4.95
+4.90
+4.35
+3.25
+2.40
+2.05
+2.10
+0.45
±0.00 =53.00
±0.00
+5.66
+5.70
+6.05
תעלת מ.אויר
+4.80
גדר
52.80
52.20
ק.ק.מ.
ק.ק.ס.
גבול מגרש

חתך א–א

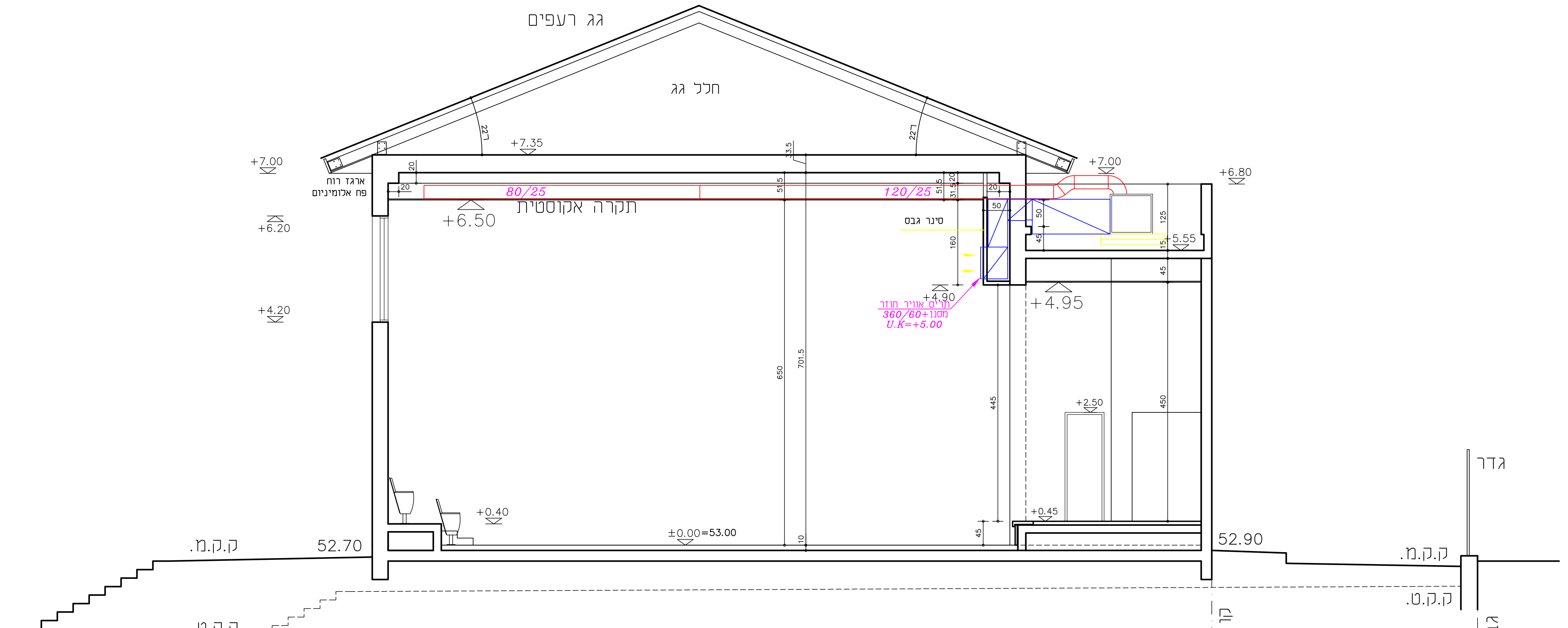
גג רעפים
חלל גג
+7.00
+7.35
ארגז רוח
פח אלומיניום
80/25
120/25
תקרה אקוסטית
+6.50
+6.20
+4.20
סינר גבס
תריס אוויר חוזר
360/60+מסנן
U.K=+5.00
+4.90
+4.95
+5.55
+6.80
+2.50
+0.40
+0.45
±0.00=53.00
52.70
52.90
51.10
ק.ק.מ.
ק.ק.ס.
שטח מגרש קי
קו בנין
גדר
גבול מגרש

חתך ב–ב

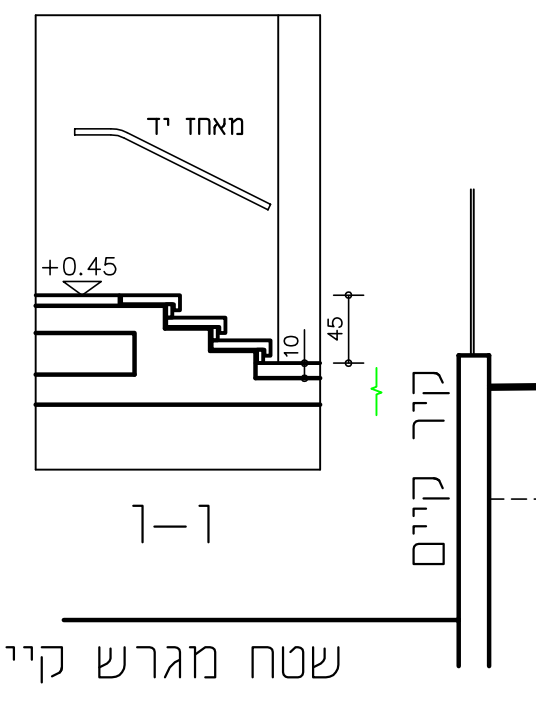
מאחז יד
+0.45
1–1
קיר קיים
שטח מגרש קיים
ק.ק.מ.
ק.ק.ס.

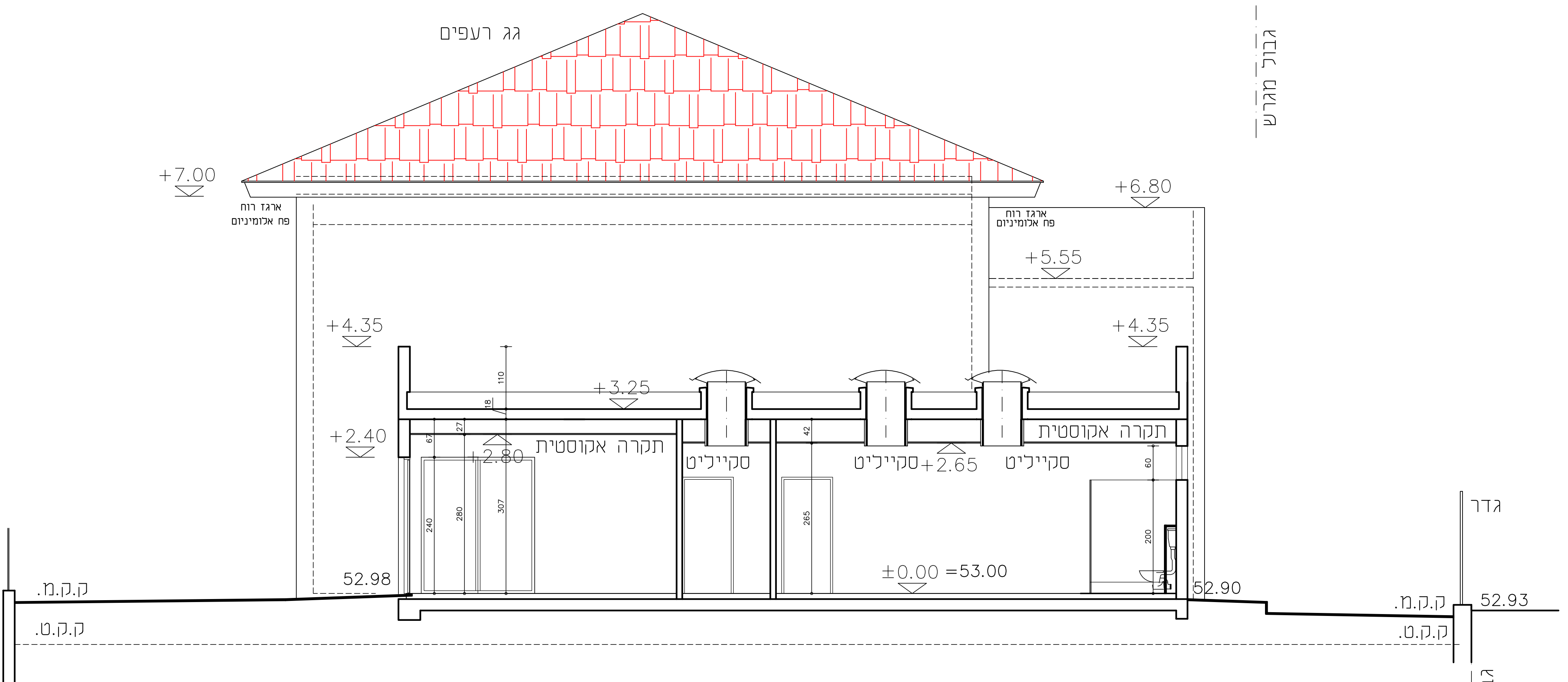
גג רעפים
+7.00
ארגז רוח
פח אלומיניום
+6.80
+5.55
+4.35
+3.25
+2.40
+2.80
+2.65
תקרה אקוסטית
סקיילייט
סקיילייט
סקיילייט
±0.00 =53.00
52.98
52.90
52.93
ק.ק.מ.
ק.ק.ס.
גדר
גבול מגרש

חתך ג–ג

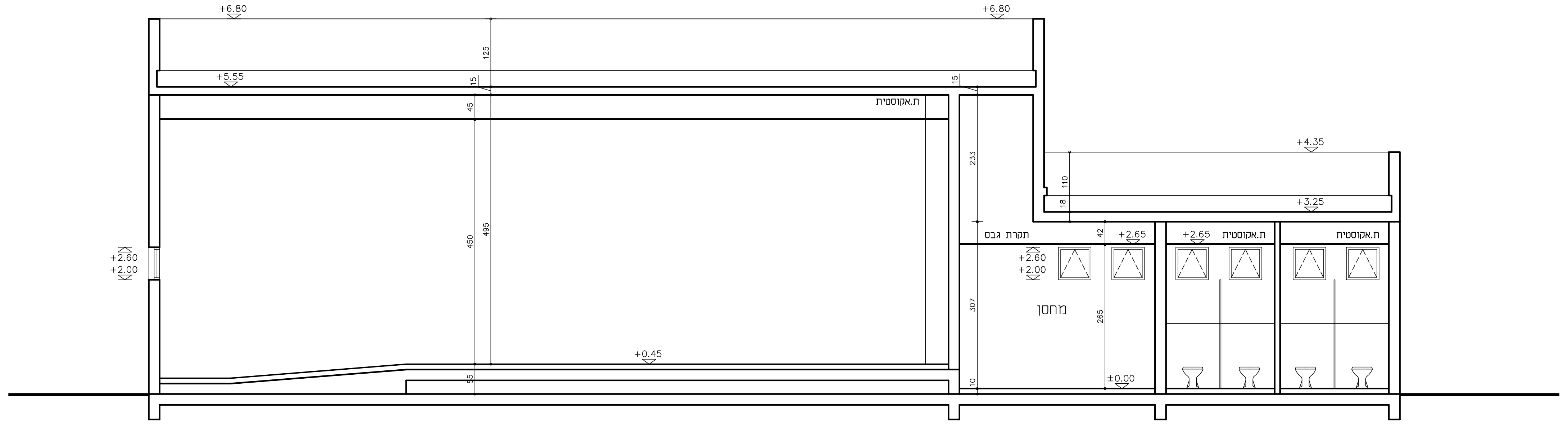
+6.80
+5.55
ת.אקוסטית
+4.35
+3.25
+2.65
+2.60
+2.00
+0.45
±0.00
תקרת גבס
מחסן

חתך ה–ה

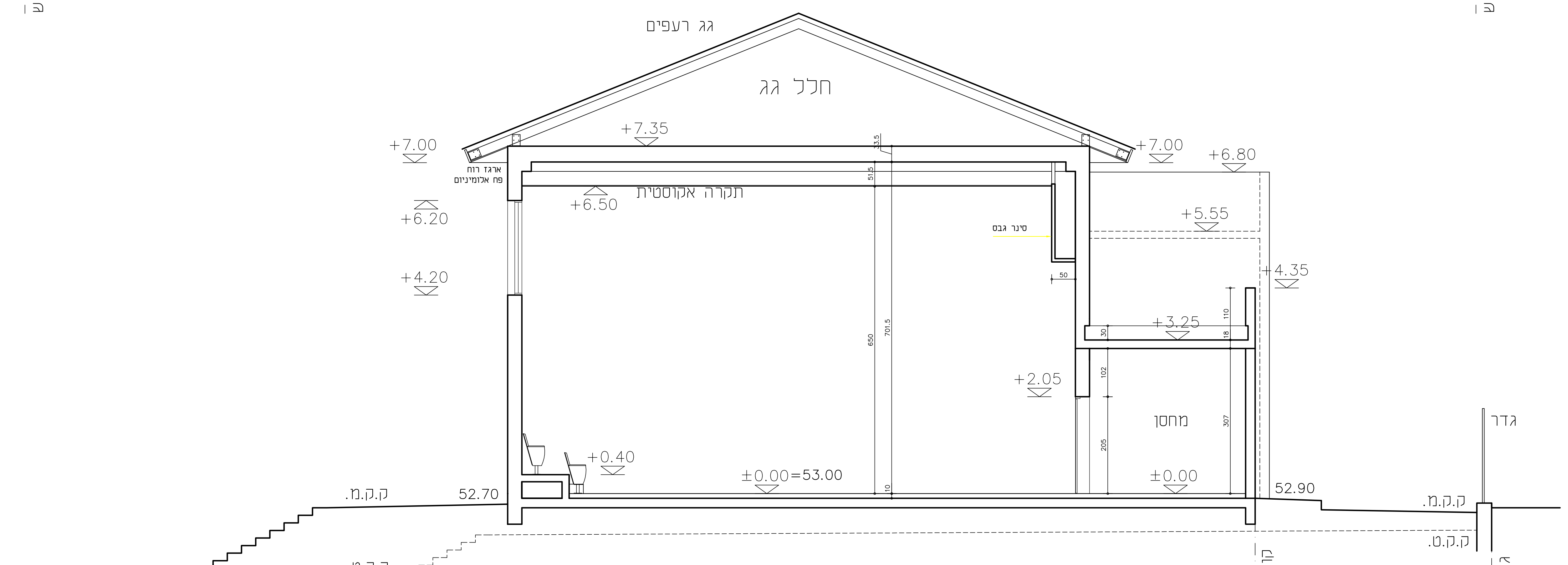
גג רעפים
חלל גג
+7.00
+7.35
ארגז רוח
פח אלומיניום
תקרה אקוסטית
+6.50
+6.20
+4.20
+6.80
+5.55
+4.35
+3.25
+2.05
סינר גבס
מחסן
+0.40
±0.00=53.00
±0.00
52.70
52.90
51.10
ק.ק.מ.
ק.ק.ס.
שטח מגרש קיים
קו בנין
גדר
גבול מגרש

חתך ד–ד

תפוצה

שינוי	תאריך	מזמין	קונסט'	חשמל	אינסט'	פתוח	מעליות	מיזוג אויר	בטיחות	תנועה	אקוסטיקה	נגישות	-	-	-	-	-	-	תאום פקוח	אתר
		-	-	-	-	-	-	-	-	-	-	-	-	-	-	-	-	-	-	-
01	18.03.19	X	X	X	X			X	X			X								
01	16.06.19	X	למכרז																	

שינויים

	תאריך	שינוי	בוצע ע"י
02	04.04.19	שינוי תכנית	ניק
01	12.03.19	שינוי תכנית	ניק

לעיון	למכרז	לביצוע
☒	☒	☐
תאריך	תאריך	תאריך
12.02.19	06.03.19	--------

גודל גליון 120 X 90

המבצע אחראי לבדיקת המידות ולהתאמתן במקום. על המבצע לבקר את כל המידות ועל כל אי התאמה יש להודיע למתכנן לפני הביצוע. אין לקבוע מידות ע"י מדידה בתכנית . אין לבצע ללא היתר בניה מתאים ותקף ו/או על פי תכנית שאיננה מסומנת כתכנית לביצוע.

פרויקט:
בי"ס אור תורה
אולם ספורט

המקום :
תל-מונד

המזמין:
מועצה תל-מונד

שם התכנית:
חתכים

שם הקובץ:	קנה המידה:	תאריך :
WPL	**1:50**	**12.02.19**

מספר התכנית:	תכנן	שינוי מס':
03	**גידי**	**02**
	מתכנן אחראי	תאריך עדכון:
	ניק	**04.04.19**

ש.פובזנר - ג.פובזנר
אדריכלים
רח' בן-עזרא 5, ת"א 64246
טל: 03-5247389 פקס: 03-5249875
Email: general@powsner.com